Schnell

Rohrsysteme für lufttechnische Anlagen

aus Edelstahl

Produktkatalog 2023

Ihr Partner bei der Ausrüstung von Industrieanlagen

Das Unternehmen

1935 gründete Arnold Schnell
eine "Blechwarenfabrik".
Dort wurden Rohre
für die Landtechnik,
Zubehör für Öfen und
Behälter hergestellt.

Heute liegt der Schwerpunkt in
der Fertigung von:

* **Geschweißten Rohren**
* **Formstücken**
* **Eckigen Kanälen**
* **Kompletten Rohrsystemen für lufttechnische Anlagen aus Stahl und Edelstahl.**

Wir verfügen über einen Stamm von
ca. **50 qualifizierten Fachkräften**,
Produktions- und Lagerflächen
von mehr als **6000 qm.**

Unser **Standort Burbach**
liegt **in Südwestfalen**,
einer für Stahlverarbeitung
bekannten **Industrieregion**.

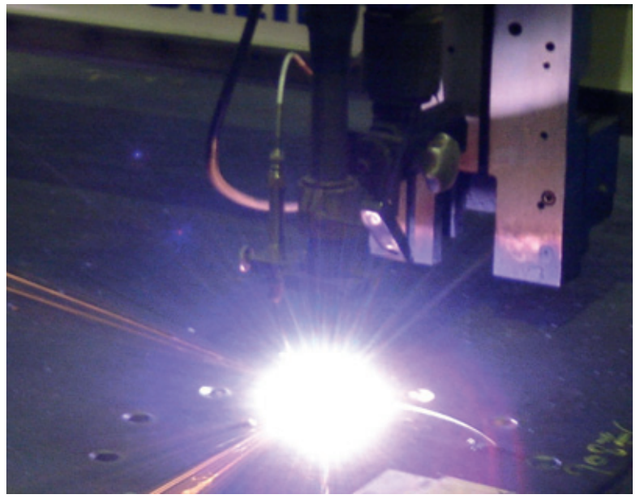

Fertigung / Qualität / Logistik

Der leistungsfähige Maschinenpark, kombiniert
mit einem umfangreichen Vormateriallager,
ermöglicht kurze Lieferzeiten.

Handwerkliches Können, unterstützt durch
moderne Fertigungstechnik,
gewährleistet die hohe Qualität
unserer Produkte.

Schnell ist als Schweißfachbetrieb nach
EN ISO 3834-2 sowie
EXC2 EN 1090-2 zertifiziert.

Gut vernetzte Logistikpartner verbinden uns
zuverlässig mit Kunden im In- und Ausland,
ob Paketsendung oder Schwertransport.

Lieferprogramm

Unser **Standardprogramm orientiert sich**
an den früheren Normen
DIN 24147 / 24151 / 24154,
für Rohrbauteile und Flansche,
zum Einsatz in der industriellen
(Prozess-) Lufttechnik.

Darüberhinaus fertigen wir Rohrleitungen
analog ISO-Norm,
Kunden-Werksnormen,
Spezifikationen, Zeichnungen.

Verwendungsbereiche

* **Absaugung**
* **Entstaubung**
* **Rauchgasreinigung**
* **Zu- und Abluft**
* **Pneumatische Förderung.**

Branchen

* **Umwelttechnik**
* **Lufttechnik / Luftreinhaltung**
* **Verfahrenstechnik**
* **Energietechnik, Kraftwerke**
* **Recycling**

* **Industrieofen- und Feuerungsbau**
* **Stahl-, Hütten- und Giessereiindustrie**
* **Steine und Erden, Bergbau**
* **Baustoffe, Keramik**
* **Holzwerkstoffe**
* **Chemische Industrie**
* **Papierindustrie**
* **Förder- und Schüttguttechnik**

* **Rohrleitungsbau**
* **Industrieanlagenbau**
* **Industriemontage**
* **Instandhaltung**
* **Technische Gebäudeausrüstung.**

Rohrsysteme für lufttechnische Anlagen

Dimensionen

* **Durchmesser: 80 - 3000 mm**
* **Wanddicke: 2,0 - 8,0 mm**
* **Länge: bis 12000 mm.**

Werkstoffe

* **Edelstähle**
  rost-, säure- oder hitzebeständig:

* **1.4301 / 1.4307**
* **1.4404**
* **1.4541 / 1.4878**
* **1.4571**
* **1.4828**
* **1.4841.**

Oberflächenbehandlung

Standard:
* Im Vollbad gebeizt und anschließend passiviert
* Große Dimensionen sprühgebeizt (jeweils innen und außen)
* Optional außen gestrahlt.

Ausnahme:
Bauteile aus Werkstoff 1.4841; diese werden roh, ungebeizt geliefert.

Einsatz / Anforderungen

Die Anforderungen an das Rohrsystem ergeben sich aus dem konkreten Anwendungsfall.

In der industriellen Lufttechnik
(Prozesslufttechnik)
sind z.B. zu unterscheiden
Anlagen zum Absaugen, Abscheiden, Fördern, Trocknen, Reinigen von:

* **Luft (trocken/feucht, kalt/heiss)**
* **Staub**
* **Spänen**
* **Leichtfraktion**
* **Pulvern, Granulaten**
* **Dämpfen (z.B. Lösemittel, Wasser)**
* **Nebeln (z.B. Farbnebel, Ölnebel, Emulsionsnebel)**
* **Rauchgasen.**

Auslegung

Bei der Produktgestaltung, der Materialauswahl und der technischen Ausführung sind **chemische, thermische und mechanische Beanspruchungen zu berücksichtigen.**

Das Rohrsystem ist entsprechend der zu erwartenden Belastung,
z.B. durch:

* **Medium**
* **Abrieb**
* **Korrosion**
* **Temperatur**
* **Druck**

… auszulegen.

Die Auslegung erfolgt stets durch den Anlagenplaner / -konstrukteur oder den Anlagenbetreiber.

Standard / Sonderausführungen

Produktkatalog

Unser Produktkatalog 2023 enthält
eine Auswahl an:

Standard-Rohrbauteilen aus Edelstahl,
in Ausführungen und Abmessungen
analog der früheren
DIN 24147 / 24151 (Ausg. 1998 / 1990);

Standard-Flanschen mit Lochbild
analog der früheren
DIN 24154 T 2 (Ausg. 1990) bzw.
DIN 24154 R 4 (Ausg. 1966).

Auf Wunsch können auch Flansche
analog der früheren
DIN 24154 T 1 (Ausg. 1990),
DIN 24154 R 3 bzw. R 5 (Ausg. 1966) oder
Winkelflansche DIN 24155 R 4 (Ausg. 1966)
vorgesehen werden.

Preise auf Anfrage.

Sonderanfertigungen / Bauteile nach Zeichnung

Neben den im Katalog beschriebenen Standard-
Bauteilen fertigen wir auch:

* **Rohre, Formstücke jeder Art**
* **Komplette Rohrsysteme**
* **Eckige Kanäle und Formstücke**
* **Drucklose Behälter und**
* **Blechkonstruktionen**
  nach Zeichnung.

Lieferbar sind z.B.:

* **Rohre in beliebigen Fixlängen**
* **Bogen mit ein- oder beidseitiger**
  Verlängerung
* **Doppel- oder Mehrfach-Abzweige**
* **Sammel- und Verteilrohre**
* **Absaughauben**
* **Zyklonabscheider.**

Preise auf Anfrage.

Normen-Entwicklung

Bitte beachten Sie:

Die deutschen Normen DIN 24151, 24147,
24154 für Rohre, Formstücke und Flansche
wurden ab 1998 zurückgezogen.

Als Ersatz sollten die europäischen Normen
DIN EN 1506 bzw. 12220 dienen.

Deren Anwendungsbereich umfasst lt.
Definition jedoch nur:

" Anlagen zur Lüftung und Klimatisierung
von Gebäuden, in denen sich Menschen
aufhalten "
(Raumlufttechnik).

Der Bereich der industriellen Lufttechnik
(Prozesslufttechnik)
findet in den aktuellen Normen
keine Berücksichtigung mehr.

Schnell-Werksnorm

In der Prozesslufttechnik vertrauen
führende deutsche und europäische
Anlagenbauer weiterhin auf die praxis-
gerechten, früheren DIN-Normen.

Wir führen das bewährte System
als Werksnorm weiter fort.

Im Zuge des technischen Fortschritts haben
wir verschiedene Abmessungen ergänzt
und zum Teil **Angleichungen bei**
den Durchmessern der Rohrbauteile und
Flansche vorgenommen.

Die Lieferung von Rohrbauteilen
in Anlehnung an DIN EN 1506
mit Flanschen DIN EN 12220 ist
ebenfalls möglich.

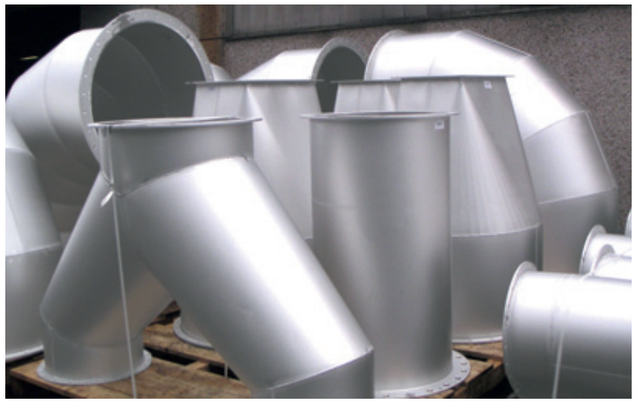

Technische Informationen

Zusammenwirken von Planung / Konstruktion und Fertigung

Die am Projekt beteiligten Planer, Konstrukteure, Anlagenbetreiber sollten bereits **in der Ausschreibungsphase alle relevanten Anforderungen an die Ausführung des Rohrsystems definieren.**

Die früheren Normen DIN 24151 und DIN 24147, an denen sich unser Produktkatalog orientiert, **enthalten nur wenige bzw. keine Vorgaben** bezüglich Schweißtechnik, Toleranzen, Prüfungen, Dokumentation.

Es gilt:

* **Werkstoffe**
* **Wanddicken**
* **Rohrlängen, Radien der Bogen, Winkel, etc.**
* **Art und Anzahl der Rohrverbindungen**
* **Schweißtechnische Ausführung**
* **Oberflächenbehandlungen**
* **Dokumentationen**
* **Prüfungen / Abnahmen, zulässige Toleranzen**
* **Ausführung von Dichtungen, Halterungen, Stützen, etc.**

… richten sich nach dem jeweiligen Verwendungszweck und sind **stets auftragsbezogen zwischen Besteller und Lieferant zu vereinbaren!**

Schweißtechnische Ausführung / Standard / Toleranzen

Unser Standard

für die schweißtechnische Ausführung:
Luftdicht, ohne Einordnung in eine Bewertungsgruppe nach DIN EN ISO 5817, ohne besondere Anforderungen an die Druckfestigkeit bzw. Druckstoßfestigkeit.

Toleranzen:
für Rohrdurchmesser und Rundheit gem. DIN EN 10296-2.
Allgemeintoleranzen gem. DIN EN ISO 13920-CG.

Bitte beachten Sie:

Diese Ausführungen gelten auch für alle nach (Kunden-) Zeichnungen oder sonstigen Unterlagen / Spezifikationen gefertigten Bauteile, sofern wir nicht andere Vereinbarungen ausdrücklich bestätigen.

Änderungen vorbehalten.

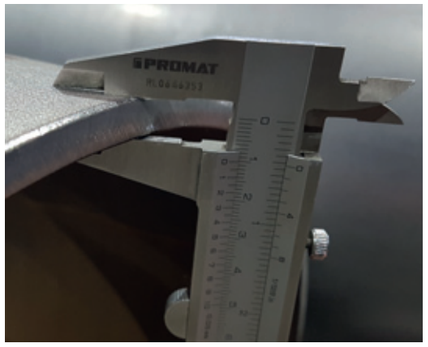

Serviceleistungen / Zubehör / Ein- und Anbauten

Kennzeichnung / Verpackung / Transport

* **Positionieren / Etikettieren der Bauteile**
* **Zusammenstellen nach Baugruppen**
* **Erstellen von Packlisten**

* **Verpackung für Land-, Luft-, Seetransporte**
* **Organisation des Transportes in Zusammenarbeit mit leistungsfähigen Partnern.**

Montagevorbereitung / Zubehör

Anbringen von:
* **Kranösen**
* **Pratzen, Fußplatten, Los- und Festlagern.**

Vorrüstung von:
* **Isolierringen, -nadeln, Abstandshaltern,**
* **Erdungsbolzen.**

Lieferung von:
* **Rohrhalterungen, Rohrschellen,**
* **Unterstützungen, Aufhängungen**
* **Schrauben, Dichtungen, Montagezubehör.**

Dokumentationen

* **Werksprüfzeugnisse für das Material**
* **Umstempelungen**
* **Erstellen von Schweißanweisungen**
* **Schweisserzeugnisse**
* **Zerstörungsfreie Prüfungen**
* **Schichtdickenprotokolle**
* **Erstellen von Zeichnungen.**

Ein- und Anbauten

* **Muffen, Nippel, Stopfen, (Meß-) Stutzen**
* **Kondensat-, Wasser-, Ölabläufe**
* **Verstärkungsringe, Versteifungen**
* **Knotenbleche**
* **Saugdüsen**
* **Schutzgitter**
* **Luftleitbleche.**

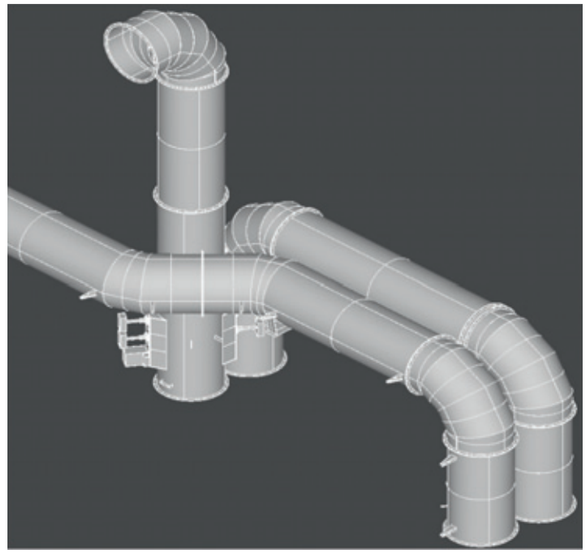

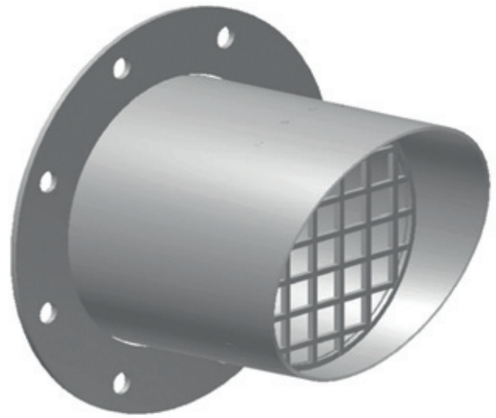

Varianten der Rohrverbindung

Losflansche hinter Bord (Bördelflansche) BF

Ausführung:
Die Rohrenden werden ca. 10 mm breit umgebördelt.
Flansche sind lose aufgeschoben / verdrehbar,
so daß sich die Bauteile bei der Montage
leichter ausrichten lassen
(Darstellung 1).

Abdichtung:
Zur Abdichtung wird ein Bördeldichtring über einen
Bord gespannt
(Darstellung 2).
Alternativ wird Dichtschnur auf einen Bord geklebt.

Die Auswahl der geeigneten Abdichtungsvariante erfolgt durch den Anlagenplaner / -konstrukteur / oder den Anlagenbetreiber.

Verwendungsbereich:
Bei Luftleitungen bzw. trockenen Fördermedien.
(Bei feuchter Luft, Nebeln, heissen Abgasen
bitte angeschweißte Flansche verwenden).

Dimensionen:
Bauteile mit Wanddicke 2,0 mm:
Durchmesser 150 bis 1250 mm.
Bauteile mit Wanddicke 3,0 mm:
Durchmesser 200 bis 1250 mm.

Bitte beachten Sie:

Durch das beidseitige Umbördeln der Rohrenden
verkürzt sich die Nennlänge der Rohre um ca. 16 mm.

Beispiel:
Ein Rohr der Nennlänge 2000 mm hat dann
eine Einbaulänge L von ca. 1984 mm.

Bei der Bestellung von Fixlängen bitte die gewünschte Einbaulänge angeben!

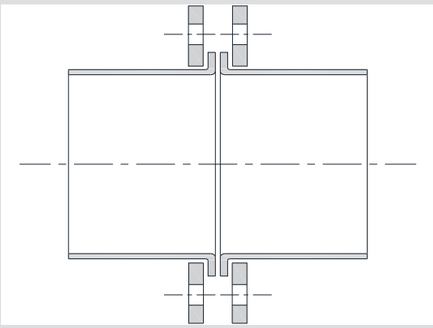

Darstellung 1:
Rohrverbindung mit Bord und losen Flanschen.

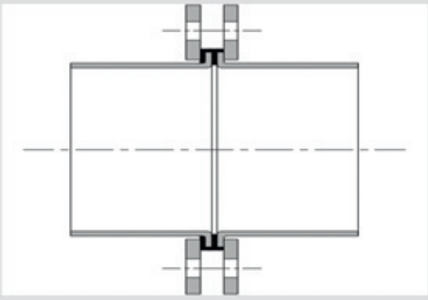

Darstellung 2:
Abdichtung mittels Bördeldichtring.

Angeschweißte Flansche (Festflansche) FF

Ausführung:
An die Rohrenden werden Flachflansche
fest angeschweißt (Variante A).
Standard: Flansche nur von außen verschweißt.

Auf Wunsch können die Flansche zusätzlich von innen
verschweißt werden (Variante B bzw. C)
=> Mehrpreis.
Standard: Dichtfläche der Flansche roh,
mechanisch unbearbeitet.

Die Verwendung von **Langlochflanschen** (s. Seite 59 bzw. 61)
erleichtert die Montage durch eine gewisse
Verdrehmöglichkeit und bietet gleichzeitig
den Vorteil einer stabilen, dichten Verbindung.

Abdichtung:
Zur Abdichtung können Dichtschnur / Dichtband / Dichtmasse
oder passend gelochte Flachdichtungen eingesetzt werden.

Die Auswahl der geeigneten Abdichtungsvariante erfolgt durch den Anlagenplaner / -konstrukteur / oder den Anlagenbetreiber.

Verwendungsbereich:
Bei feuchter Luft, Nebeln, heissen Abgasen, senkrecht
oder über längere Strecken verlaufenden Rohrleitungen;
dort wo besondere Dichtheit und Stabilität gefordert ist.

Dimensionen:
Durchmesser 80 bis 2000 mm,
in allen Wanddicken.

Bitte beachten Sie:

Variante A:
verwendbar bei trockener Abluft
bzw. abrasivem Fördergut.
Variante B:
verwendbar bei feuchter bzw.
aggressiver Abluft, Rauchgasen.
Variante C:
verwendbar bei feuchter bzw.
aggressiver Abluft sowie bei
abrasivem Fördergut.

Die Auswahl der geeigneten Verbindungsvariante erfolgt durch den Anlagenplaner / -konstrukteur / oder den Anlagenbetreiber.

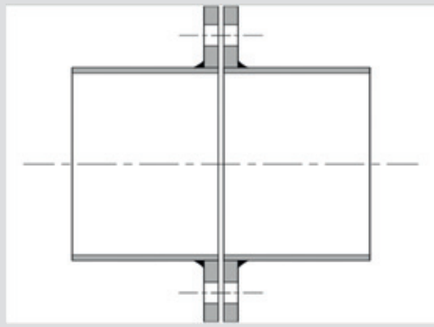

Variante A:
Standard:
Flansche bündig an das Rohrende gesetzt und von außen verschweißt.

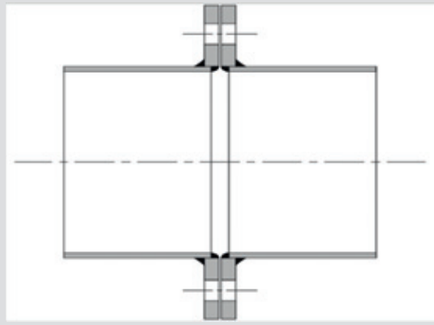

Variante B:
Auf Wunsch:
Flansche nach vorne gesetzt und von innen und außen verschweißt.

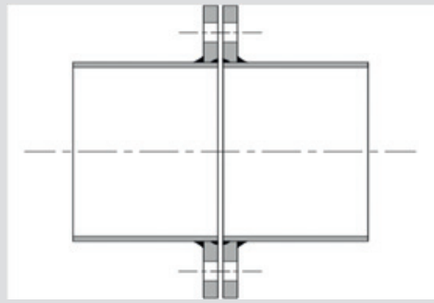

Variante C:
Auf Wunsch:
Flansche bündig an das Rohrende gesetzt, dann von innen und außen verschweißt (Flansche vorher innen angefast).

Varianten der Rohrverbindung

Spannringverbindung SP

(im Katalog nicht enthalten)

Ausführung:
Die Rohrenden werden ca. 6 mm breit umgebördelt.
Die Verbindung erfolgt durch einen Spannring,
der die Borde zweier Rohrenden umklammert
(Darstellung 1).

Abdichtung:
Zur Abdichtung wird ein Bördeldichtring über einen Bord gezogen, danach der Spannring geschlossen / angezogen
(Darstellung 2).

Verwendungsbereich:
Zur schnellen Montage (und Demontage) von Rohrleitungen mit kleinen Durchmessern.
Um die Gefahr des Durchbiegens zu vermeiden, ist auf die ausreichende Abstützung der Rohrbauteile zu achten.

Dimensionen:
Durchmesser 150 bis 450 mm
Wanddicke 2,0 mm.

Bitte beachten Sie:

Durch das beidseitige Umbördeln der Rohrenden verkürzt sich die Nennlänge der Rohre um ca. 8 mm.

Beispiel: Ein Rohr der Nennlänge 2000 mm hat dann eine Einbaulänge L von ca. 1992 mm.

Bei der Bestellung von Fixlängen bitte die gewünschte Einbaulänge angeben!

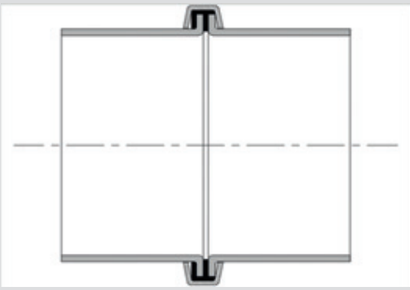

Darstellung 1:
Rohrverbindung mit Bord und Spannring sowie aufgezogenem Bördeldichtring.

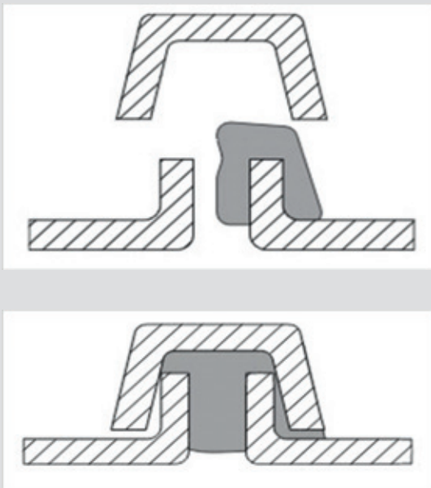

Darstellung 2:
Montagesituation:
Bördeldichtring aufziehen,
Rohre zueinander ausrichten,
mit dem Spannring beide Borde umklammern,
Spannring schließen / anziehen.

Glatte Rohrenden => baus. Schweißverbindung GL

(im Katalog nicht enthalten)

Ausführung:
Die Rohrenden bleiben glatt, unbearbeitet und werden vom Montagebetrieb auf der Baustelle stumpf zusammengeschweißt (Darstellung 3).
Bei grösseren Wanddicken können die Enden auf Wunsch durch uns angefast werden => Mehrpreis.

Verwendungsbereich:
Bevorzugt bei Rohrbauteilen,
die noch vor Ort angepasst werden,
bzw. bei Rohrleitungen,
die besonders dicht sein sollen.

Dimensionen:
Durchmesser 80 bis 2000 mm,
in allen Wanddicken.

Darstellung 3:
Schweißverbindung zweier Rohre mit glatten Enden.

Kombination verschiedener Verbindungsvarianten

(im Katalog nicht enthalten)

Wir fertigen auch Bauteile nach Wunsch,
z.B.
ein Rohrende mit Flansch,
das andere Rohrende glatt,
etc.

Werksnorm

Standard-Abmessungen

Rohrbauteile
analog der früheren Normen DIN 24147 / 24151

Nenn-weite DN	Rohr aussen D mm	Wand-dicke t mm
80	84	2,0
90	89	2,0 3,0
100	104	2,0
	102	3,0
112	114	2,0 3,0
125	129	2,0
140	140	2,0 3,0
150*	154	2,0
	156	3,0
160	168	2,0 3,0
180	180	2,0
200	204	2,0
	206	3,0
224	225	2,0 3,0
250	254	2,0
	256	3,0
280	280	2,0 3,0
300*	304	2,0
	306	3,0
315	317	2,0 3,0
355	356	2,0 3,0 4,0
400	403	2,0
	406	3,0 4,0
450	453	2,0
	456	3,0 4,0
500	503	2,0
	506	3,0
	508	4,0

Nenn-weite DN	Rohr aussen D mm	Wand-dicke t mm
560	563	2,0 3,0 4,0
600*	603	2,0 3,0 4,0
630	633	2,0 3,0 4,0
710	713	2,0 3,0 4,0
800	800	2,0 3,0 4,0
900	900	2,0 3,0 4,0
1000	1003	2,0 3,0 4,0
1120	1123	2,0 3,0 4,0
1250	1253	2,0 3,0 4,0
1400	1403	2,0 3,0 4,0
1600	1603	2,0 3,0 4,0
1800	1803	2,0 3,0 4,0
2000	2003	3,0 4,0

Bitte beachten Sie:

Nennweiten und Außendurchmesser von Rohrbauteilen analog der früheren DIN 24147 / 24151 weichen von der DIN EN 1506 und der ISO-Norm ab.

Rohrbauteile in den genannten Nennweiten sind
- je nach Durchmesser - auch in 5, 6 und 8 mm Dicke lieferbar.

Preise und Verfügbarkeit auf Anfrage.

* DN 150, 300 und 600 sind Nennweiten außerhalb der früheren DIN 24147 / 24151.

Werksnorm

Standard-Abmessungen

Rohrbauteile
analog ISO-Norm

(im Katalog nicht enthalten)

Nenn-weite DN	Rohr außen D mm	Wand-dicke t mm
80	88,9	2,0 3,0
100	114,3	2,0 3,0
125	139,7	2,0 3,0
150	168,3	2,0 3,0
200	219,1	2,0 3,0
250	273,0	2,0 3,0
300	323,9	2,0 3,0
350	355,6	2,0 3,0 4,0
400	406,4	3,0 4,0
450	457,2	3,0 4,0
500	508,0	3,0 4,0
600	610	3,0 4,0

Nenn-weite DN	Rohr außen D mm	Wand-dicke t mm
700	711,2	3,0 4,0 5,0
800	813,0	3,0 4,0 5,0
900	914,0	3,0 4,0 5,0
1000	1016,0	3,0 4,0 5,0
1200	1219,0	3,0 4,0 5,0
1400	1422,0	3,0 4,0 5,0
1600	1626,0	3,0 4,0 5,0
1800	1829,0	3,0 4,0 5,0
2000	2032,0	4,0 5,0

Bitte beachten Sie:

Nennweiten und Außendurchmesser von Rohrbauteilen nach ISO-Norm weichen von den früheren DIN 24147 / 24151 und der DIN EN 1506 ab.

Rohrbauteile in den genannten Nennweiten sind
- je nach Durchmesser - auch in 5, 6 und 8 mm Dicke lieferbar.

Preise und Verfügbarkeit auf Anfrage.

Zwischengrößen

Durchmesser außen:

108,0	267,0
133,0	368,0
159,0	419,0
193,7	

sind möglich.

Preise und Verfügbarkeit auf Anfrage.

Werksnorm

Lieferbare Werkstoffe / -Flanschvarianten

Flansche angeschweißt (FF)
verfügbar in sämtlichen Werkstoffen, Nennweiten und Dicken.

Flansche lose hinter Bord (BF)
technisch bedingt nur in bestimmten Werkstoffen, Nennweiten und Dicken verfügbar.

Nenn-weite DN	Rohr D außen mm	Wand-dicke t mm	Rost-beständig 1.4301 1.4307		Säure-beständig 1.4571 1.4404		Hitze-beständig 1.4541 1.4878		Hochhitze-beständig 1.4828 1.4841	
			FF	BF	FF	BF	FF	BF	FF	BF
80	84	2,0	x		x		x		x	
90	89	2,0	x		x		x		x	
	89	3,0	x		x		x		x	
100	104	2,0	x		x		x		x	
	102	3,0	x		x		x		x	
112	114	2,0	x		x		x		x	
	114	3,0	x		x		x		x	
125	129	2,0	x		x		x		x	
140	140	2,0	x		x		x		x	
	140	3,0	x		x		x		x	
150*	154	2,0	x	x	x		x		x	
	156	3,0	x		x		x		x	
160	168	2,0	x		x		x		x	
	168	3,0	x		x		x		x	
180	180	2,0	x	x	x		x		x	
200	204	2,0	x	x	x		x		x	
	206	3,0	x	x	x		x		x	
224	225	2,0	x	x	x		x		x	
	225	3,0	x	x	x		x		x	
250	254	2,0	x	x	x		x		x	
	256	3,0	x	x	x		x		x	
280	280	2,0	x	x	x		x		x	
	280	3,0	x	x	x		x		x	
300*	304	2,0	x	x	x		x		x	
	306	3,0	x	x	x		x		x	
315	317	2,0	x	x	x		x		x	
	317	3,0	x	x	x		x		x	
355	356	2,0	x	x	x		x		x	
	356	3,0	x	x	x		x		x	
	356	4,0	x		x		x		x	
400	403	2,0	x	x	x		x		x	
	406	3,0	x	x	x		x		x	
	406	4,0	x		x		x		x	
450	453	2,0	x	x	x		x		x	
	456	3,0	x	x	x		x		x	
	456	4,0	x		x		x		x	
500	503	2,0	x	x	x		x		x	
	506	3,0	x	x	x		x		x	
	508	4,0	x		x		x		x	

Werksnorm

Lieferbare Werkstoffe / -Flanschvarianten

Flansche angeschweißt (FF)
verfügbar in sämtlichen Werkstoffen, Nennweiten und Dicken.

Flansche lose hinter Bord (BF)
technisch bedingt nur in bestimmten Werkstoffen, Nennweiten und Dicken verfügbar.

Nenn-weite DN	Rohr D außen mm	Wand-dicke t mm	Rost-beständig 1.4301 1.4307		Säure-beständig 1.4571 1.4404		Hitze-beständig 1.4541 1.4878		Hochhitze-beständig 1.4828 1.4841	
			FF	BF	FF	BF	FF	BF	FF	BF
560	563	2,0	x	x	x		x		x	
	563	3,0	x	x	x		x		x	
	563	4,0	x		x		x		x	
600*	603	2,0	x	x	x		x		x	
	603	3,0	x	x	x		x		x	
	603	4,0	x		x		x		x	
630	633	2,0	x	x	x		x		x	
	633	3,0	x	x	x		x		x	
	633	4,0	x		x		x		x	
710	713	2,0	x	x	x		x		x	
	713	3,0	x	x	x		x		x	
	713	4,0	x		x		x		x	
800	800	2,0	x	x	x		x		x	
	800	3,0	x	x	x		x		x	
	800	4,0	x		x		x		x	
900	900	2,0	x	x	x		x		x	
	900	3,0	x	x	x		x		x	
	900	4,0	x		x		x		x	
1000	1003	2,0	x	x	x		x		x	
	1003	3,0	x	x	x		x		x	
	1003	4,0	x		x		x		x	
1120	1123	2,0	x	x	x		x		x	
	1123	3,0	x	x	x		x		x	
	1123	4,0	x		x		x		x	
1250	1253	2,0	x	x	x		x		x	
	1253	3,0	x	x	x		x		x	
	1253	4,0	x		x		x		x	
1400	1403	2,0	x		x		x		x	
	1403	3,0	x		x		x		x	
	1403	4,0	x		x		x		x	
1600	1603	2,0	x		x		x		x	
	1603	3,0	x		x		x		x	
	1603	4,0	x		x		x		x	
1800	1803	2,0	x		x		x		x	
	1803	3,0	x		x		x		x	
	1803	4,0	x		x		x		x	
2000	2003	3,0	x		x		x		x	
	2003	4,0	x		x		x		x	

Inhaltsverzeichnis: Produktkatalog Edelstahl

Informationen	2 - 9
Varianten der Rohrverbindung	10 - 13
Werksnormen für Rohrbauteile analog DIN bzw. ISO	14 - 15
Lieferbare Werkstoffe / -Flanschvarianten	16 - 17
Rohre	20 - 23
Einschieberohre / Anschweissenden	24 - 25
Rohrbogen	26 - 35
Reduzierstücke	36 - 39
T - Stücke	40 - 41
Gerade Abzweige 30°	42 - 43
Gerade Abzweige 45°	44 - 45
Konische Abzweige 30°	46 - 47
Konische Abzweige 45°	48 - 49
Hosenstücke 60°	50 - 51
Hosenstücke 90°	52 - 53
Drosselklappen	54 - 55
Deflektorhauben / Rohrschellen	56 - 57
Flansche	58 - 61
Blindflansche	62 - 63
Dichtungen, Bördeldichtringe	64 - 65
Reinigungsöffnungen	66 - 67
Allgemeine Verkaufs- und Lieferbedingungen	68 - 69
Vordrucke / Massblätter für Anfragen und Bestellungen	70 - 78

Preise auf Anfrage.

Sehr geehrte Kundin,
sehr geehrter Kunde,

Rohrleitungen aus Edelstahl bieten wir stets projektbezogen an.

Wir bitten um Verständnis …
… und freuen uns auf Ihre Anfragen!

Rohr

Material: Edelstahl

Durchmesser
analog
DIN 24151 Teil 2
beidseits mit Flanschen
Lochbild DIN 24154 Teil 2

angeschweißt (FF)

oder
lose hinter Bord* (BF)

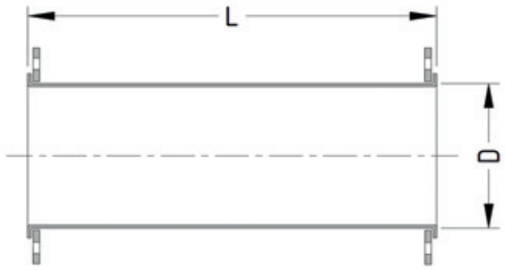

Nenn-weite DN	Rohr D außen mm	Wand-dicke t mm
80	84	2,0
90	89	2,0
	89	3,0
100	104	2,0
	102	3,0
112	114	2,0
	114	3,0
125	129	2,0
140	140	2,0
	140	3,0
150	154	2,0
	156	3,0
160	168	2,0
	168	3,0
180	180	2,0
200	204	2,0
	206	3,0
224	225	2,0
	225	3,0
250	254	2,0
	256	3,0
280	280	2,0
	280	3,0
300	304	2,0
	306	3,0
315	317	2,0
	317	3,0
355	356	2,0
	356	3,0
	356	4,0
400	403	2,0
	406	3,0
	406	4,0
450	453	2,0
	456	3,0
	456	4,0
500	503	2,0
	506	3,0
	508	4,0

	Gewicht je Stück, kg							
Nennlänge	**250**	**500**	**1000**	**1500**	**2000**	**3000**	**4000**	**6000**
(FF) Einbaulänge L	250	500	1000	1500	2000	3000	4000	6000
(BF) Einbaulänge L	234	484	984	1484	1984	2984	3984	5984
	mm	**mm**	**mm**	**mm**	**mm**	**mm**	**mm**	**mm**
	1,9	2,9	4,9	6,8	8,8	12,7	16,6	24,5
	2,2	3,3	5,5	7,7	9,9	14,3	18,8	27,6
	2,7	4,3	7,6	10,9	14,2	20,7	27,3	40,4
	2,4	3,6	6,1	8,5	11,0	15,9	20,8	30,7
	3,0	4,8	8,5	12,1	15,8	23,1	30,4	45,0
	2,6	4,0	6,8	9,6	12,3	17,8	23,4	34,4
	3,3	5,4	9,5	13,6	17,7	25,9	34,1	50,6
	2,9	4,5	7,5	10,6	13,7	19,9	26,1	38,5
	3,5	5,2	8,7	12,2	15,6	22,6	29,5	43,4
	4,3	6,9	12,1	17,3	22,4	32,7	43,1	63,7
	3,7	5,6	9,3	13,0	16,7	24,2	31,6	46,5
	4,6	7,4	12,9	18,5	24,0	35,1	46,2	68,4
	3,9	5,9	9,9	13,9	17,8	25,8	33,7	49,6
	4,9	7,9	13,8	19,7	25,6	37,5	49,3	73,0
	4,4	6,7	11,1	15,6	20,1	29,0	38,0	55,9
	4,9	7,4	12,3	17,3	22,3	32,2	42,2	62,1
	6,1	9,8	17,2	24,7	32,1	46,9	61,8	91,5
	5,4	8,2	13,8	19,4	25,0	36,1	47,3	69,6
	6,8	11,0	19,3	27,6	36,0	52,6	69,3	102,6
	6,0	9,1	15,4	21,6	27,8	40,3	52,8	77,7
	7,6	12,2	21,5	30,8	40,1	58,8	77,4	114,6
	8,5	12,0	19,0	26,0	32,9	46,9	60,9	88,8
	10,2	15,4	25,9	36,3	46,8	67,7	88,5	130,3
	9,1	12,8	20,3	27,8	35,3	50,3	65,2	95,2
	10,9	16,5	27,7	38,9	50,1	72,5	94,9	139,7
	9,5	13,4	21,3	29,1	37,0	52,7	68,5	99,9
	11,4	17,3	29,1	40,8	52,6	76,1	99,6	146,7
	10,6	15,1	23,9	32,8	41,7	59,4	77,2	112,6
	12,8	19,5	32,7	46,0	59,3	85,8	112,3	165,4
	15,0	23,8	41,5	59,1	76,8	112,0	147,3	217,9
	11,9	16,9	26,9	36,9	46,9	66,9	86,9	126,9
	14,3	21,8	36,8	51,8	66,7	96,7	126,6	186,5
	16,8	26,8	46,7	66,6	86,5	126,3	166,1	245,7
	13,3	18,9	30,2	41,4	52,7	75,2	97,7	142,8
	16,1	24,5	41,3	58,2	75,0	108,7	142,5	209,9
	18,8	30,1	52,5	74,9	97,3	142,2	187,0	276,7
	14,7	21,0	33,5	46,0	58,5	83,5	108,6	158,6
	17,8	27,2	45,9	64,6	83,4	120,9	158,3	233,3
	20,9	33,4	58,3	83,2	108,2	158,0	207,9	307,6

Ausführung (BF)
Bitte beachten Sie:
Durch das beidseitige Umbördeln
der Rohrenden
verkürzt sich die Nennlänge der Rohre
um ca. 16 mm
auf o.g. Einbaulängen.

Ausführung (FF)
Nennlänge = Einbaulänge.

* **Ausführung von Rohrbauteilen mit Flanschen lose hinter Bord (BF):**
Bitte entnehmen Sie die möglichen Varianten den Tabellen Seite 16 und 17.

Rohr

Material: Edelstahl

Durchmesser
analog
DIN 24151 Teil 2
beidseits mit Flanschen
Lochbild DIN 24154 Teil 2

angeschweißt (FF)

oder
lose hinter Bord* (BF)

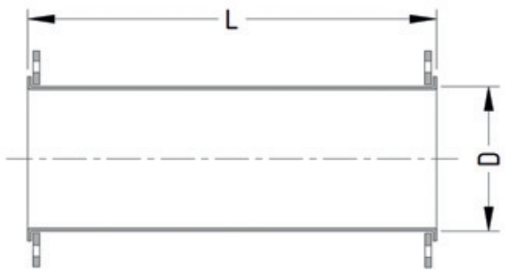

Nenn-weite DN	Rohr D außen mm	Wand-dicke t mm
560	563	2,0
	563	3,0
	563	4,0
600	603	2,0
	603	3,0
	603	4,0
630	633	2,0
	633	3,0
	633	4,0
710	713	2,0
	713	3,0
	713	4,0
800	800	2,0
	800	3,0
	800	4,0
900	900	2,0
	900	3,0
	900	4,0
1000	1003	2,0
	1003	3,0
	1003	4,0
1120	1123	2,0
	1123	3,0
	1123	4,0
1250	1253	2,0
	1253	3,0
	1253	4,0
1400	1403	2,0
	1403	3,0
	1403	4,0
1600	1603	2,0
	1603	3,0
	1603	4,0
1800	1803	2,0
	1803	3,0
	1803	4,0
2000	2003	3,0
	2003	4,0

Ausführung (BF)
Bitte beachten Sie:
Durch das beidseitige Umbördeln
der Rohrenden
verkürzt sich die Nennlänge der Rohre
um ca. 16 mm
auf o.g. Einbaulängen.

Ausführung (FF)
Nennlänge = Einbaulänge.

	Gewicht je Stück, kg							
Nennlänge	**250**	**500**	**1000**	**1500**	**2000**	**3000**	**4000**	**6000**
(FF) Einbaulänge L	250	500	1000	1500	2000	3000	4000	6000
(BF) Einbaulänge L	234	484	984	1484	1984	2984	3984	5984
	mm	**mm**	**mm**	**mm**	**mm**	**mm**	**mm**	**mm**
	18,8	25,8	39,8	53,9	67,9	95,9	124,0	180,1
	22,3	32,8	53,8	74,8	95,8	137,8	179,8	263,8
	25,8	39,7	67,7	95,6	123,6	179,5	235,4	347,2
	20,1	27,6	42,7	57,7	72,7	102,8	132,9	193,0
	23,9	35,1	57,6	80,1	102,6	147,7	192,7	282,7
	27,6	42,6	72,5	102,5	132,5	192,4	252,3	372,1
	21,1	29,0	44,7	60,5	76,3	107,9	139,4	202,6
	25,0	36,8	60,5	84,1	107,7	155,0	202,3	296,8
	28,9	44,6	76,1	107,6	139,0	202,0	264,9	390,8
	23,7	32,6	50,3	68,1	85,9	121,5	157,1	228,3
	28,1	41,4	68,1	94,7	121,4	174,7	228,0	334,6
	32,5	50,2	85,7	121,2	156,7	227,7	298,7	440,6
	26,4	36,4	56,5	76,5	96,6	136,7	176,8	257,1
	31,4	46,4	76,5	106,5	136,6	196,7	256,8	376,9
	36,4	56,4	96,4	136,4	176,4	256,4	336,5	496,5
	29,6	40,9	63,5	86,1	108,6	153,8	198,9	289,2
	35,3	52,2	86,0	119,8	153,6	221,3	288,9	424,2
	40,9	63,4	108,4	153,5	198,5	288,6	378,7	558,8
	32,9	45,4	70,5	95,6	120,7	170,9	221,0	321,4
	39,2	57,9	95,5	133,1	170,7	245,9	321,0	471,4
	45,4	70,4	120,5	170,6	220,6	320,7	420,9	621,1
	47,8	61,9	90,0	118,1	146,2	202,4	258,6	371,0
	54,9	75,9	118,0	160,1	202,2	286,5	370,7	539,1
	61,8	89,9	146,0	202,1	258,2	370,4	482,6	707,0
	53,3	69,0	100,4	131,7	163,1	225,8	288,6	414,0
	61,1	84,7	131,7	178,7	225,7	319,7	413,7	601,8
	69,0	100,3	162,9	225,5	288,2	413,4	538,7	789,2
	59,6	77,2	112,4	147,5	182,6	252,9	323,2	463,7
	68,4	94,7	147,4	200,1	252,7	358,1	463,4	674,1
	77,2	112,3	182,4	252,6	322,8	463,1	603,4	884,1
	67,8	87,8	128,0	168,2	208,3	288,7	369,0	529,6
	77,8	107,9	168,1	228,3	288,5	408,9	529,3	770,1
	87,8	127,9	208,1	288,4	368,6	529,0	689,5	1010,4
	76,2	98,8	144,0	189,2	234,4	324,7	415,1	595,9
	87,5	121,3	189,1	256,8	324,6	460,1	595,6	866,5
	98,7	143,9	234,2	324,4	414,7	595,3	775,8	1136,9
	97,2	134,8	210,1	285,4	360,7	511,2	661,8	962,9
	109,7	159,9	260,2	360,5	460,8	661,5	862,2	1263,5

* **Ausführung von Rohrbauteilen mit Flanschen lose hinter Bord (BF):**
Bitte entnehmen Sie die möglichen Varianten den Tabellen Seite 16 und 17.

Einschieberohr mit Flansch, Klemmflansch, O-Ring

Material: Edelstahl

Durchmesser
analog
DIN 24151 Teil 2

1 Ende mit Flansch
Lochbild DIN 24154 Teil 2

angeschweißt (FF)

1 Ende glatt, zum Einschieben
in ein DIN-Rohr,
1 Klemmflansch lose,
1 O-Ring Ø 10 mm, aus NBR

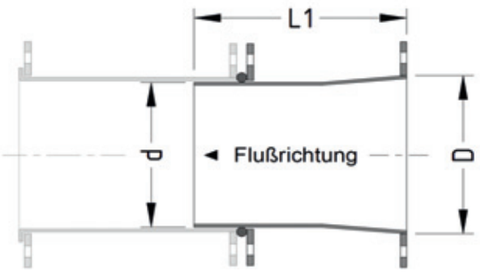

Nenn-weite DN	Ein-schiebe-rohr d außen mm	Wand-dicke t mm	Gewicht je Stück, kg Länge L1 mm 250	Länge L1 mm 500	Länge L1 mm 750	Länge L1 mm 1000
150	147	2,0	3,7	5,5		
160	161	2,0	3,9	5,9		
180	173	2,0	4,4	6,6		
200	197	2,0	4,8	7,3		
224	218	2,0	5,4	8,1	10,9	13,6
250	247	2,0	6,0	9,0	12,1	15,1
	247	3,0	7,5	12,0	16,6	21,2
280	273	2,0	8,4	11,9	15,3	18,7
	271	3,0	10,1	15,2	20,4	25,5
300*	297	2,0	9,0	12,7	16,3	20,0
	297	3,0	10,8	16,3	21,8	27,3
315	310	2,0	9,4	13,3	17,1	21,0
	308	3,0	11,3	17,1	22,9	28,6
355	350	2,0	10,5	14,9	19,2	23,6
	348	3,0	12,7	19,2	25,7	32,2
400	393	2,0	11,8	16,7	21,6	26,5
	391	3,0	14,2	21,5	28,9	36,2
450	446	2,0	13,2	18,7	24,2	29,7
	444	3,0	15,9	24,2	32,4	40,7

Verwendung:

Einschieberohre dienen nur zum Längen-
ausgleich, mit dem Ziel
Anpass- und Schweissarbeiten vor Ort
zu vermeiden.

Es sind jedoch keine Teleskoprohre,
die im laufenden Betrieb
ineinander gleiten und
auch keine Kompensatoren
zum Ausgleich von Bewegungen
in Rohrleitungen.

Montagehinweis:

Das Einschieberohr wird in das Standardrohr, ent-
sprechend der örtlichen Montagesituation, eingeschoben.
Der aufgezogene O-Ring dichtet den umlaufenden
Spalt zwischen beiden Rohren ab.
Der Klemmflansch wird mit dem Flansch des Standard-
rohres verschraubt und fixiert damit den O-Ring.

Bei der Montage bitte die Flußrichtung beachten.
Einbau nur in waagerechte Leitungen.
Nur für trockene Luft / Stäube;
nicht bei feuchter Luft, Rauchgas oder
(Öl-) Nebel verwenden!

Anschweissende mit 1 Flansch

Material: Edelstahl

Durchmesser
analog
DIN 24151 Teil 2

1 Ende glatt,
1 Ende mit Flansch
Lochbild DIN 24154 Teil 2

angeschweißt (FF)

oder
lose hinter Bord* (BF)

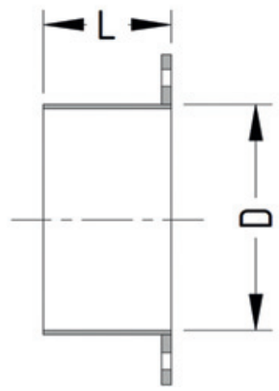

Nenn-weite DN	Wand-dicke t mm	Gewicht je Stk., kg Länge L mm 100
80	2,0	0,9
90	2,0	1,0
	3,0	1,2
100	2,0	1,1
	3,0	1,3
112	2,0	1,2
	3,0	1,4
125	2,0	1,3
	3,0	1,6
140	2,0	1,6
	3,0	1,9
150	2,0	1,7
	3,0	2,0
160	2,0	1,8
	3,0	2,1
180	2,0	2,0
200	2,0	2,2
	3,0	2,6
224	2,0	2,4
	3,0	3,0
250	2,0	2,7
	3,0	3,3
280	2,0	3,9
	3,0	4,5
300	2,0	4,1
	3,0	4,9
315	2,0	4,3
	3,0	5,1
355	2,0	4,8
	3,0	5,7
400	2,0	5,4
	3,0	6,4
450	2,0	6,0
	3,0	7,1

* **Ausführung von Rohrbauteilen mit Flanschen lose hinter Bord (BF):**
Bitte entnehmen Sie die möglichen Varianten den Tabellen Seite 16 und 17.

Mögliche Ausführungen von Rohrbogen

Darstellung: Halbschalen-Rohrbogen

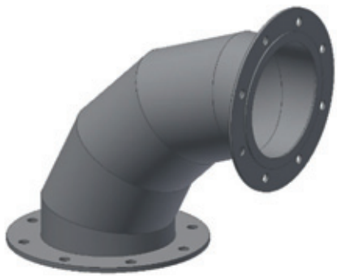

Darstellung: Segmentbogen

Darstellung: Abgasbogen mit Reinigungsstutzen

Darstellung: Segmentbogen mit beidseitiger Verlängerung

Rohrbogen werden im Rohrleitungsbau in zwei verschiedenen Varianten hergestellt:

1. Halbschalen-Rohrbogen

Bogen aus gezogenen Halbschalen können nur in eingeschränkten Durchmessern, Radien und Wanddicken angeboten werden. Dies hängt mit dem Fertigungsprozess zusammen.

2. Segment-Rohrbogen aus mehreren, miteinander verschweißten Segmenten

Segment-Rohrbogen können theoretisch in jeder beliebigen Ausführung hergestellt werden. Durchmesser, Winkel, Wanddicken, Radien und die Anzahl der Segmente sind variabel wählbar.

Die Ausführung von Rohrbogen ist abhängig vom jeweiligen Verwendungszweck:

(Fördermedium, Strömungsgeschwindigkeit, Verschleiß, Einbausituation, etc.)

… und durch den Anlagenplaner / -konstrukteur oder den Anlagenbetreiber festzulegen.

Rohrbogen können wir individuell anfertigen, z.B.:
* **Reinigungsklappen /-stutzen einbauen,**
* **Verschleißschutzkästen anbauen,**
* **die Enden verlängern,**
* **zwei Bogen zu einer Rohretage zusammenbauen,**
* **konische Bogen bauen.**

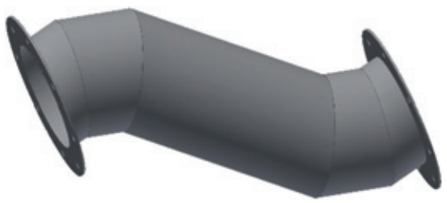

Darstellung: Rohretage / Doppelbogen

Halbschalen-Rohrbogen

Material: Edelstahl

Durchmesser
analog
DIN 24147 Teil 3
Form BGF

beidseits mit Flanschen
Lochbild DIN 24154 Teil 2

angeschweißt (FF)

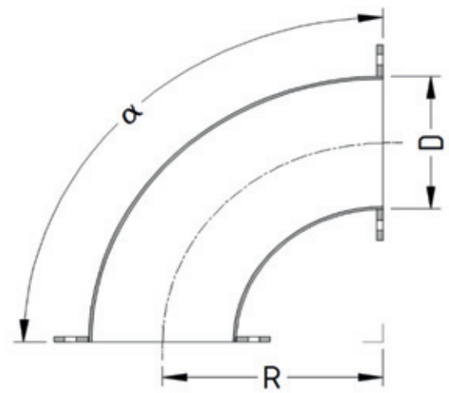

Halbschalen-Rohrbogen sollten wegen der Verfügbarkeit, des Preises, und des besseren Durchflusses gegenüber Segment-Rohrbogen bevorzugt werden.

Gewicht je Stk., kg

Nenn-weite DN	Rohr D außen mm	Wand-dicke t mm	Radius R mm	Winkel 90	Winkel 60
80	84	2,0	120	1,6	1,4
90	89	2,0	114	1,7	1,5
	89	3,0	114	2,1	1,7
100	104	2,0	150	2,3	1,9
	102	3,0	133,5	2,7	2,2
112	114	2,0	152	2,6	2,1
	114	3,0	152	3,2	2,6
125	129	2,0	187,5	3,2	2,6
140	140	2,0	188	3,8	3,1
	140	3,0	188	4,8	3,8
150	154	2,0	225	4,5	3,6
160	168	2,0	229	4,9	3,9
	168	3,0	229	6,4	4,9
200	204	2,0	300	7,1	5,6

Gewicht je Stk., kg

Nenn-weite DN	Rohr D außen mm	Wand-dicke t mm	Radius R mm	Winkel 45	Winkel 30
80	84	2,0	120	1,3	1,2
90	89	2,0	114	1,3	1,2
	89	3,0	114	1,5	1,3
100	104	2,0	150	1,7	1,5
	102	3,0	133,5	1,9	1,7
112	114	2,0	152	1,9	1,7
	114	3,0	152	2,2	1,9
125	129	2,0	187,5	2,3	2,0
140	140	2,0	188	2,8	2,4
	140	3,0	188	3,3	2,8
150	154	2,0	225	3,2	2,7
160	168	2,0	229	3,4	2,9
	168	3,0	229	4,2	3,4
200	204	2,0	300	4,7	3,9

Segment-Rohrbogen R = 1,0 x D

Material: Edelstahl

Durchmesser
analog
DIN 24147 Teil 3
Form BSF

beidseits mit Flanschen
Lochbild DIN 24154 Teil 2

angeschweißt (FF)

oder
lose hinter Bord* (BF)

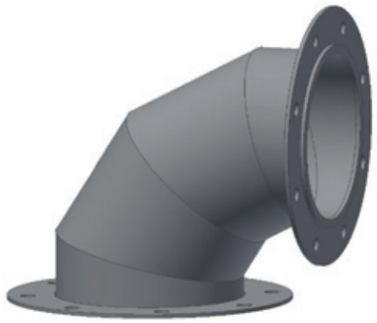

Darstellung: 90° mit 4 Segmenten

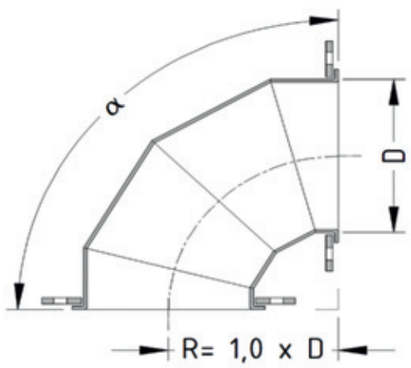

Gewicht je Stück, kg

Nenn-weite DN	Rohr D außen mm	Wand-dicke t mm	Winkel 90 Segm. 4	Winkel 90 Segm. 3	Winkel 60 Segm. 3
80	84	2,0	1,5	1,5	1,3
90	89	2,0	1,7	1,7	1,5
	89	3,0	2,0	2,0	1,7
100	104	2,0	1,9	2,0	1,7
	102	3,0	2,3	2,4	1,9
112	114	2,0	2,3	2,3	1,9
	114	3,0	2,7	2,8	2,2
125	129	2,0	2,6	2,6	2,2
140	140	2,0	3,3	3,4	2,8
	140	3,0	4,1	4,2	3,3
150	154	2,0	3,7	3,7	3,1
	156	3,0	4,5	4,6	3,6
160	168	2,0	4,0	4,1	3,3
	168	3,0	5,0	5,1	4,0
180	180	2,0	4,8	4,8	3,9
200	204	2,0	5,6	5,7	4,5
	206	3,0	7,2	7,3	5,6
224	225	2,0	6,7	6,8	5,3
	225	3,0	8,6	8,8	6,6
250	254	2,0	7,9	8,1	6,2
	256	3,0	10,4	10,6	7,9
280	280	2,0	11,3	11,5	9,2
	280	3,0	14,4	14,7	11,3
300	304	2,0	12,5	12,8	10,1
	306	3,0	16,1	16,5	12,5
315	317	2,0	13,5	13,8	10,9
	317	3,0	17,5	17,8	13,5
355	356	2,0	16,3	16,6	12,9
	356	3,0	21,3	21,8	16,3
	356	4,0	26,3	26,9	19,6
400	403	2,0	19,7	20,1	15,4
	406	3,0	26,1	26,7	19,7
	406	4,0	32,5	33,2	23,9
450	453	2,0	23,9	24,4	18,5
	456	3,0	32,0	32,8	23,9
	456	4,0	40,1	41,1	29,3
500	503	2,0	28,6	29,2	21,9
	506	3,0	38,6	39,5	28,5
	508	4,0	48,5	49,7	35,2

Bogen 90° mit 4 Segmenten bevorzugt
für Luft oder Absaugung;
Bogen 90° mit 3 Segmenten für Abgas
verwenden.

* **Ausführung von Rohrbauteilen mit Flanschen lose hinter Bord (BF):**
Bitte entnehmen Sie die möglichen Varianten den Tabellen Seite 16 und 17.

Segment-Rohrbogen R = 1,0 x D

Material: Edelstahl

Durchmesser
analog
DIN 24147 Teil 3
Form BSF

beidseits mit Flanschen
Lochbild DIN 24154 Teil 2

angeschweißt (FF)

oder
lose hinter Bord* (BF)

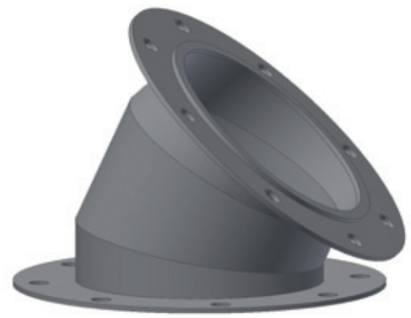

Darstellung: 45° mit 3 Segmenten

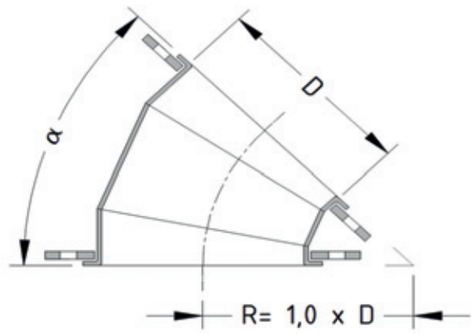

Gewicht je Stück, kg

Nenn-weite DN	Rohr D außen mm	Wand-dicke t mm	Winkel 45 Segm. 3	Winkel 45 Segm. 2	Winkel 30 Segm. 2
80	84	2,0	-	-	-
90	89	2,0	-	-	-
	89	3,0	-	-	-
100	104	2,0	-	-	-
	102	3,0	-	-	-
112	114	2,0	-	-	-
	114	3,0	-	-	-
125	129	2,0	2,0	2,0	-
140	140	2,0	2,5	2,6	-
	140	3,0	2,9	3,0	-
150	154	2,0	2,7	2,8	-
	156	3,0	3,2	3,2	-
160	168	2,0	3,0	3,0	-
	168	3,0	3,5	3,5	-
180	180	2,0	3,5	3,5	3,0
200	204	2,0	4,0	4,0	3,4
	206	3,0	4,7	4,8	4,0
224	225	2,0	4,6	4,7	4,0
	225	3,0	5,6	5,7	4,6
250	254	2,0	5,4	5,5	4,6
	256	3,0	6,6	6,8	5,4
280	280	2,0	8,1	8,2	7,1
	280	3,0	9,7	9,8	8,1
300	304	2,0	8,9	9,0	7,7
	306	3,0	10,7	10,9	8,9
315	317	2,0	9,5	9,6	8,2
	317	3,0	11,4	11,7	9,5
355	356	2,0	11,2	11,4	9,6
	356	3,0	13,7	14,0	11,2
	356	4,0	16,1	16,6	12,9
400	403	2,0	13,2	13,5	11,1
	406	3,0	16,4	16,8	13,3
	406	4,0	19,5	20,1	15,4
450	453	2,0	15,7	16,0	13,1
	456	3,0	19,7	20,2	15,8
	456	4,0	23,7	24,4	18,5
500	503	2,0	18,4	18,8	15,1
	506	3,0	23,3	24,0	18,5
	508	4,0	28,3	29,1	21,8

Bogen 45° mit 3 Segmenten bevorzugt
für Luft oder Absaugung;
Bogen 45° mit 2 Segmenten für Abgas
verwenden.

* **Ausführung von Rohrbauteilen mit Flanschen lose hinter Bord (BF):**
Bitte entnehmen Sie die möglichen Varianten den Tabellen Seite 16 und 17.

Segment-Rohrbogen R = 1,0 x D

Material: Edelstahl

Durchmesser
analog
DIN 24147 Teil 3
Form BSF

beidseits mit Flanschen
Lochbild DIN 24154 Teil 2

angeschweißt (FF)

oder
lose hinter Bord* (BF)

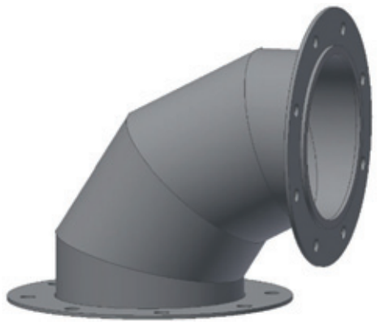

Darstellung: 90° mit 4 Segmenten

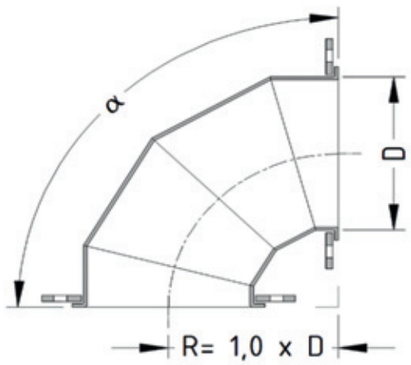

Gewicht je Stück, kg

Nenn-weite DN	Rohr D außen mm	Wand-dicke t mm	Winkel 90 Segm. 4	Winkel 90 Segm. 3	Winkel 60 Segm. 3
560	563	2,0	37,1	37,1	37,8
	563	3,0	49,6	50,8	50,8
	563	4,0	62,1	63,7	45,3
600	603	2,0	41,6	42,5	32,0
	603	3,0	56,0	57,4	41,6
	603	4,0	70,4	72,2	51,2
630	633	2,0	45,2	46,1	34,5
	633	3,0	61,1	62,5	45,1
	633	4,0	76,9	78,9	55,7
710	713	2,0	55,4	56,6	41,8
	713	3,0	75,6	77,5	55,3
	713	4,0	95,8	98,3	68,8
800	800	2,0	68,0	69,5	50,8
	800	3,0	93,7	96,0	67,9
	800	4,0	119,3	122,4	85,0
900	900	2,0	83,7	85,7	61,9
	900	3,0	116,2	119,2	83,6
	900	4,0	148,7	152,7	105,2
1000	1003	2,0	101,0	103,5	74,1
	1003	3,0	141,2	144,9	100,9
	1003	4,0	181,3	186,3	127,7
1120	1123	2,0	135,0	138,1	101,3
	1123	3,0	185,4	190,1	134,9
	1123	4,0	235,8	242,0	168,5
1250	1253	2,0	163,7	167,6	121,7
	1253	3,0	226,6	232,4	163,6
	1253	4,0	289,4	297,1	205,5
1400	1403	2,0	200,2	205,1	147,5
	1403	3,0	279,2	286,4	200,1
	1403	4,0	358,0	367,6	252,7
1600	1603	2,0	254,3	260,6	185,4
	1603	3,0	357,4	366,9	254,2
	1603	4,0	460,4	473,0	322,8
1800	1803	2,0	315,1	323,1	228,0
	1803	3,0	445,7	457,7	315,0
	1803	4,0	576,1	592,1	401,9
2000	2003	3,0	543,7	558,5	382,3
	2003	4,0	704,7	724,5	489,7

Bogen 90° mit 4 Segmenten bevorzugt
für Luft oder Absaugung;
Bogen 90° mit 3 Segmenten für Abgas
verwenden.

* **Ausführung von Rohrbauteilen mit Flanschen lose hinter Bord (BF):**
Bitte entnehmen Sie die möglichen Varianten den Tabellen Seite 16 und 17.

Segment-Rohrbogen R = 1,0 x D

Material: Edelstahl

Durchmesser
analog
DIN 24147 Teil 3
Form BSF

beidseits mit Flanschen
Lochbild DIN 24154 Teil 2

angeschweißt (FF)

oder
lose hinter Bord* (BF)

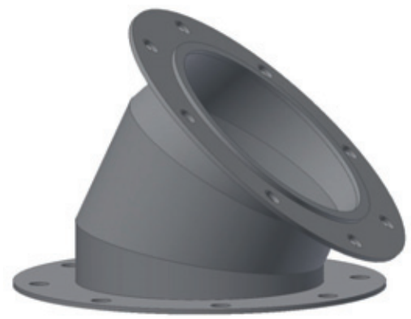

Darstellung: 45° mit 3 Segmenten

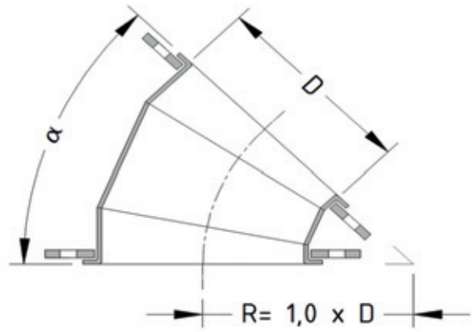

Gewicht je Stück, kg

Nenn-weite DN	Rohr D außen mm	Wand-dicke t mm	Winkel 45 Segm. 3	Winkel 45 Segm. 2	Winkel 30 Segm. 2
560	563	2,0	24,3	24,3	24,8
	563	3,0	30,5	31,3	31,3
	563	4,0	36,7	37,7	28,6
600	603	2,0	27,0	27,6	22,3
	603	3,0	34,1	35,0	27,1
	603	4,0	41,2	42,4	31,9
630	633	2,0	29,0	29,7	23,8
	633	3,0	36,9	37,9	29,1
	633	4,0	44,7	46,0	34,4
710	713	2,0	34,9	35,7	28,3
	713	3,0	44,9	46,1	35,0
	713	4,0	54,9	56,5	41,8
800	800	2,0	41,9	43,0	33,6
	800	3,0	54,6	56,2	42,1
	800	4,0	67,3	69,4	50,7
900	900	2,0	50,7	52,0	40,1
	900	3,0	66,8	68,8	51,0
	900	4,0	82,9	85,5	61,8
1000	1003	2,0	60,3	61,9	47,2
	1003	3,0	80,2	82,6	60,6
	1003	4,0	100,0	103,3	74,0
1120	1123	2,0	83,9	85,9	67,5
	1123	3,0	108,9	111,9	84,3
	1123	4,0	133,8	137,9	101,1
1250	1253	2,0	100,0	102,6	79,7
	1253	3,0	131,2	135,0	100,6
	1253	4,0	162,2	167,4	121,5
1400	1403	2,0	120,4	123,6	94,8
	1403	3,0	159,4	164,2	121,1
	1403	4,0	198,4	204,8	147,4
1600	1603	2,0	149,9	154,1	116,6
	1603	3,0	201,0	207,3	150,9
	1603	4,0	251,9	260,4	185,3
1800	1803	2,0	183,0	188,4	140,8
	1803	3,0	247,6	255,6	184,3
	1803	4,0	312,2	322,8	227,8
2000	2003	3,0	299,1	309,0	220,9
	2003	4,0	378,8	392,0	274,6

Bogen 45° mit 3 Segmenten bevorzugt
für Luft oder Absaugung;
Bogen 45° mit 2 Segmenten für Abgas
verwenden.

* **Ausführung von Rohrbauteilen mit Flanschen lose hinter Bord (BF):**
Bitte entnehmen Sie die möglichen Varianten den Tabellen Seite 16 und 17.

Segment-Rohrbogen R = 1,5 x D

Material: Edelstahl

Durchmesser
analog
DIN 24147 Teil 3
Form BSF

beidseits mit Flanschen
Lochbild DIN 24154 Teil 2

angeschweißt (FF)

oder
lose hinter Bord* (BF)

Darstellung: 90° mit 5 Segmenten

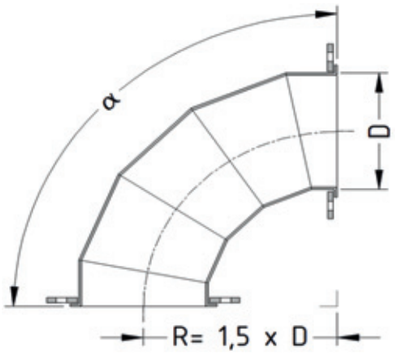

Nenn-weite DN	Rohr D außen mm	Wand-dicke t mm	Gewicht je Stück, kg Winkel 90 Segm. 5	Winkel 60 Segm. 4	Winkel 45 Segm. 3	Winkel 30 Segm. 2
80	84	2,0	1,7	1,5	1,3	1,2
90	89	2,0	2,0	1,7	1,5	1,4
	89	3,0	2,5	2,0	1,8	1,5
100	104	2,0	2,3	1,9	1,7	1,5
	102	3,0	2,9	2,3	2,0	1,7
112	114	2,0	2,7	2,2	2,0	1,8
	114	3,0	3,5	2,7	2,4	2,0
125	129	2,0	3,2	2,6	2,3	2,0
140	140	2,0	4,1	3,3	2,9	2,5
	140	3,0	5,2	4,1	3,5	2,9
150	154	2,0	4,5	3,6	3,2	2,8
	156	3,0	5,8	4,5	3,8	3,2
160	168	2,0	5,0	4,0	3,5	3,0
	168	3,0	6,5	5,0	4,2	3,5
180	180	2,0	6,0	4,7	4,1	3,5
200	204	2,0	7,1	5,5	4,8	4,0
	206	3,0	9,5	7,1	5,9	4,8
224	225	2,0	8,6	6,6	5,6	4,6
	225	3,0	11,5	8,6	7,1	5,6
250	254	2,0	10,3	7,8	6,6	5,4
	256	3,0	14,0	10,3	8,5	6,6
280	280	2,0	14,3	11,2	9,7	8,1
	280	3,0	19,0	14,3	12,0	9,7
300	304	2,0	16,0	12,5	10,7	8,9
	306	3,0	21,4	16,0	13,3	10,7
315	317	2,0	17,4	13,4	11,5	9,5
	317	3,0	23,2	17,3	14,4	11,5
355	356	2,0	21,2	16,2	13,7	11,2
	356	3,0	28,7	21,1	17,4	13,8
	356	4,0	36,1	26,1	21,1	16,2
400	403	2,0	26,0	19,6	16,4	13,3
	406	3,0	35,4	25,9	21,1	16,5
	406	4,0	44,9	32,1	25,9	19,7
450	453	2,0	31,8	23,7	19,7	15,8
	456	3,0	43,8	31,7	25,7	19,8
	456	4,0	55,8	39,7	31,7	23,9
500	503	2,0	38,3	28,3	18,4	15,1
	506	3,0	53,2	38,2	23,3	18,5
	508	4,0	68,0	48,0	28,3	21,8

Bogen mit Radius 1,5 x D bevorzugt
für die Entstaubung verwenden.

* **Ausführung von Rohrbauteilen mit Flanschen lose hinter Bord (BF):**
Bitte entnehmen Sie die möglichen Varianten den Tabellen Seite 16 und 17.

Segment-Rohrbogen R = 1,5 x D

Material: Edelstahl

Durchmesser
analog
DIN 24147 Teil 3
Form BSF

beidseits mit Flanschen
Lochbild DIN 24154 Teil 2

angeschweißt (FF)

oder
lose hinter Bord* (BF)

Darstellung: 90° mit 5 Segmenten

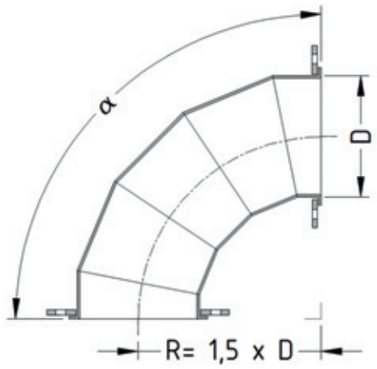

Nenn-weite DN	Rohr D außen mm	Wand-dicke t mm	Gewicht je Stück, kg Winkel 90 Segm. 5	Winkel 60 Segm. 4	Winkel 45 Segm. 3	Winkel 30 Segm. 2
560	563	2,0	49,3	49,7	30,5	24,4
	563	3,0	67,9	49,1	39,9	30,7
	563	4,0	86,5	61,5	49,2	37,0
600	603	2,0	55,7	41,2	34,1	27,1
	603	3,0	77,1	55,5	44,9	34,3
	603	4,0	98,4	69,7	55,5	41,5
630	633	2,0	60,6	44,7	36,9	29,2
	633	3,0	84,3	60,4	48,7	37,1
	633	4,0	107,8	76,1	60,5	45,1
710	713	2,0	75,1	54,9	44,9	35,1
	713	3,0	105,1	74,8	59,9	45,2
	713	4,0	135,0	94,7	74,9	55,3
800	800	2,0	93,0	67,3	54,7	42,2
	800	3,0	131,1	92,7	73,8	55,0
	800	4,0	169,2	118,0	92,8	67,8
900	900	2,0	115,3	82,8	66,8	51,0
	900	3,0	163,7	115,0	91,0	67,3
	900	4,0	211,9	147,0	115,1	83,5
1000	1003	2,0	140,1	100,0	80,2	60,7
	1003	3,0	199,8	139,7	110,1	80,8
	1003	4,0	259,4	179,3	139,9	100,8
1120	1123	2,0	184,0	133,7	108,9	84,4
	1123	3,0	259,0	183,5	146,4	109,6
	1123	4,0	333,7	233,2	183,8	134,8
1250	1253	2,0	224,8	162,1	131,2	100,7
	1253	3,0	318,2	224,1	177,9	132,1
	1253	4,0	411,4	286,1	224,5	163,5
1400	1403	2,0	276,9	198,2	159,5	121,2
	1403	3,0	394,1	276,1	218,1	160,6
	1403	4,0	511,1	353,9	276,6	200,0
1600	1603	2,0	354,4	251,6	201,1	151,0
	1603	3,0	507,5	353,4	277,6	202,5
	1603	4,0	660,5	455,1	354,1	254,0
1800	1803	2,0	441,9	311,8	247,8	184,4
	1803	3,0	635,7	440,6	344,7	249,6
	1803	4,0	829,4	569,4	441,5	314,8
2000	2003	3,0	778,3	537,4	418,9	301,6
	2003	4,0	1017,5	696,4	538,5	382,1

Bogen mit Radius 1,5 x D bevorzugt
für die Entstaubung verwenden.

* **Ausführung von Rohrbauteilen mit Flanschen lose hinter Bord (BF):**
Bitte entnehmen Sie die möglichen Varianten den Tabellen Seite 16 und 17.

Segment-Rohrbogen R = 2,0 x D

Material: Edelstahl

Durchmesser
analog
DIN 24147 Teil 3
Form BSF

beidseits mit Flanschen
Lochbild DIN 24154 Teil 2

angeschweißt (FF)

oder
lose hinter Bord* (BF)

Darstellung: 90° mit 5 Segmenten

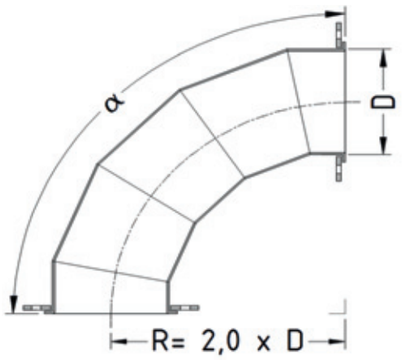

Nenn-weite DN	Rohr D außen mm	Wand-dicke t mm	Gewicht je Stück, kg Winkel 90 Segm. 5	Winkel 60 Segm. 4	Winkel 45 Segm. 3	Winkel 30 Segm. 2
80	84	2,0	2,0	1,6	1,5	1,3
90	89	2,0	2,3	1,9	1,7	1,5
	89	3,0	2,9	2,3	2,0	1,7
100	104	2,0	2,7	2,2	1,9	1,7
	102	3,0	3,5	2,7	2,3	1,9
112	114	2,0	3,2	2,6	2,2	1,9
	114	3,0	4,2	3,2	2,7	2,2
125	129	2,0	3,8	3,0	2,6	2,2
140	140	2,0	4,9	3,8	3,3	2,8
	140	3,0	6,4	4,8	4,1	3,3
150	154	2,0	5,4	4,2	3,6	3,1
	156	3,0	7,2	5,4	4,5	3,6
160	168	2,0	6,0	4,6	4,0	3,3
	168	3,0	8,0	6,0	5,0	4,0
180	180	2,0	7,3	5,6	4,7	3,9
200	204	2,0	8,7	6,6	5,5	4,5
	206	3,0	11,8	8,7	7,1	5,6
224	225	2,0	10,6	7,9	6,6	5,3
	225	3,0	14,5	10,5	8,6	6,6
250	254	2,0	12,8	9,5	7,9	6,2
	256	3,0	17,7	12,8	10,3	7,9
280	280	2,0	17,5	13,3	11,2	9,2
	280	3,0	23,6	17,4	14,3	11,3
300	304	2,0	19,6	14,8	12,5	10,1
	306	3,0	26,7	19,5	16,0	12,5
315	317	2,0	21,3	16,0	13,4	10,9
	317	3,0	29,1	21,2	17,3	13,5
355	356	2,0	26,2	19,5	16,2	12,9
	356	3,0	36,2	26,1	21,2	16,3
	356	4,0	46,0	32,7	26,1	19,6
400	403	2,0	32,3	23,8	19,6	15,4
	406	3,0	45,0	32,2	25,9	19,7
	406	4,0	57,5	40,6	32,2	23,9
450	453	2,0	39,9	29,1	23,8	18,5
	456	3,0	55,9	39,7	31,8	23,9
	456	4,0	71,9	50,3	39,7	29,3
500	503	2,0	48,3	34,9	28,4	21,9
	506	3,0	68,1	48,1	38,3	28,5
	508	4,0	87,8	61,2	48,1	35,2

Bogen mit Radius 2,0 x D bevorzugt
für die Entstaubung / Späneförderung
verwenden.

* **Ausführung von Rohrbauteilen mit Flanschen lose hinter Bord (BF):**
Bitte entnehmen Sie die möglichen Varianten den Tabellen Seite 16 und 17.

Segment-Rohrbogen R = 2,0 x D

Material: Edelstahl

Durchmesser
analog
DIN 24147 Teil 3
Form BSF

beidseits mit Flanschen
Lochbild DIN 24154 Teil 2

angeschweißt (FF)

oder
lose hinter Bord* (BF)

Darstellung: 90° mit 5 Segmenten

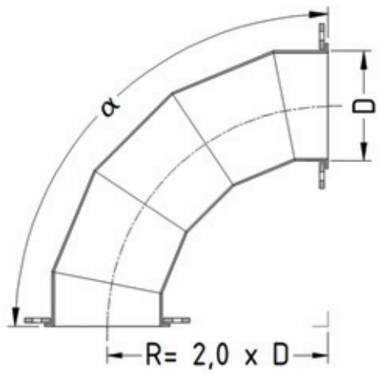

Nenn-weite DN	Rohr D außen mm	Wand-dicke t mm	Gewicht je Stück, kg Winkel 90 Segm. 5	Winkel 60 Segm. 4	Winkel 45 Segm. 3	Winkel 30 Segm. 2
560	563	2,0	61,8	62,3	36,8	28,6
	563	3,0	86,6	61,6	49,2	37,0
	563	4,0	111,4	78,0	61,6	45,3
600	603	2,0	70,0	50,8	41,3	32,0
	603	3,0	98,6	69,8	55,6	41,6
	603	4,0	127,0	88,7	69,8	51,2
630	633	2,0	76,5	55,3	44,8	34,5
	633	3,0	108,0	76,2	60,6	45,1
	633	4,0	139,4	97,1	76,3	55,7
710	713	2,0	95,2	68,2	55,0	41,8
	713	3,0	135,2	94,8	75,0	55,3
	713	4,0	175,1	121,4	94,9	68,8
800	800	2,0	118,5	84,3	67,4	50,8
	800	3,0	169,4	118,1	92,9	67,9
	800	4,0	220,1	151,8	118,3	85,0
900	900	2,0	147,7	104,3	83,0	61,9
	900	3,0	212,1	147,2	115,2	83,6
	900	4,0	276,4	189,9	147,4	105,2
1000	1003	2,0	180,0	126,5	100,2	74,1
	1003	3,0	259,6	179,4	140,0	100,9
	1003	4,0	339,0	232,2	179,7	127,7
1120	1123	2,0	234,1	167,0	134,0	101,3
	1123	3,0	334,0	233,4	183,9	134,9
	1123	4,0	433,7	299,7	233,8	168,5
1250	1253	2,0	287,2	203,6	162,4	121,7
	1253	3,0	411,7	286,3	224,7	163,6
	1253	4,0	536,0	368,9	286,8	205,5
1400	1403	2,0	355,2	250,2	198,6	147,5
	1403	3,0	511,4	354,1	276,7	200,1
	1403	4,0	667,4	457,8	354,7	252,7
1600	1603	2,0	456,7	319,6	252,2	185,4
	1603	3,0	660,8	455,3	354,3	254,2
	1603	4,0	864,7	590,9	456,2	322,8
1800	1803	2,0	571,3	397,8	312,5	228,0
	1803	3,0	829,8	569,6	441,7	315,0
	1803	4,0	1087,9	741,3	570,8	401,9
2000	2003	3,0	1017,9	696,7	538,7	382,3
	2003	4,0	1336,8	908,7	698,1	489,7

Bogen mit Radius 2,0 x D bevorzugt
für die Entstaubung / Späneförderung
verwenden.

* **Ausführung von Rohrbauteilen mit Flanschen lose hinter Bord (BF):**
Bitte entnehmen Sie die möglichen Varianten den Tabellen Seite 16 und 17.

Reduzierstück, konzentrisch

Material: Edelstahl

Durchmesser
analog
DIN 24147 Teil 4
Form USF

beidseits mit Flanschen
Lochbild DIN 24154 Teil 2

beide Flansche angeschweißt (FF)
oder
Flansch DN 1 lose hinter Bord*
Flansch DN 2 angeschweißt (BF)

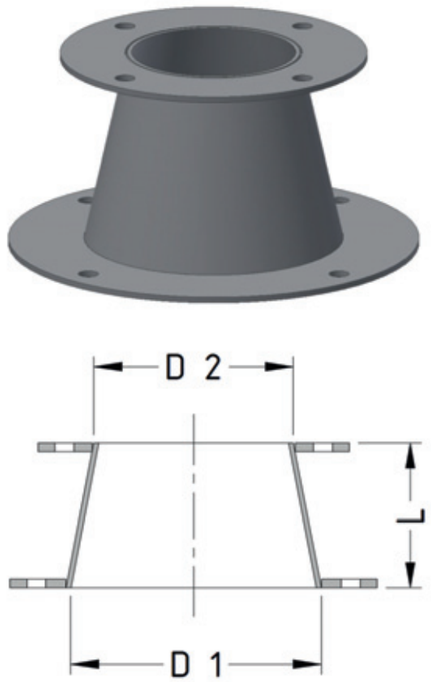

Nenn-weite DN 1	Nenn-weite DN 2	Wand-dicke t mm	Länge L mm	Gewicht je Stück kg
90	80	2,0	100	1,4
100	80	2,0	100	1,5
	90	2,0 3,0	100	1,6 1,8
112	90	2,0 3,0	100	1,7 1,9
	100	2,0 3,0	100	1,7 2,0
125	100	2,0 3,0	100	1,8 2,1
	112	2,0 3,0	100	1,9 2,2
140	112	2,0 3,0	100	2,1 2,4
	125	2,0 3,0	100	2,2 2,5
150	125	2,0 3,0	100	2,3 2,6
	140	2,0 3,0	100	2,5 2,9
160	140	2,0 3,0	100	2,7 3,1
	150	2,0 3,0	100	2,8 3,2
180	150	2,0 3,0	100	2,8 3,2
	160	2,0 3,0	100	2,9 3,3
200	160	2,0 3,0	100	3,1 3,5
	180	2,0 3,0	100	3,2 3,7
224	180	2,0 3,0	100	3,7 4,3
	200	2,0 3,0	100	3,8 4,5
250	200	2,0 3,0	100	4,0 4,7
	224	2,0 3,0	100	4,2 4,9
280	224	2,0 3,0	125	5,4 6,2
	250	2,0 3,0	125	5,6 6,4

* **Ausführung von Rohrbauteilen mit Flanschen lose hinter Bord (BF):**
Bitte entnehmen Sie die möglichen Varianten den Tabellen Seite 16 und 17.

Reduzierstück, konzentrisch

Material: Edelstahl

Durchmesser
analog
DIN 24147 Teil 4
Form USF

beidseits mit Flanschen
Lochbild DIN 24154 Teil 2

beide Flansche angeschweißt (FF)
oder
Flansch DN 1 lose hinter Bord*
Flansch DN 2 angeschweißt (BF)

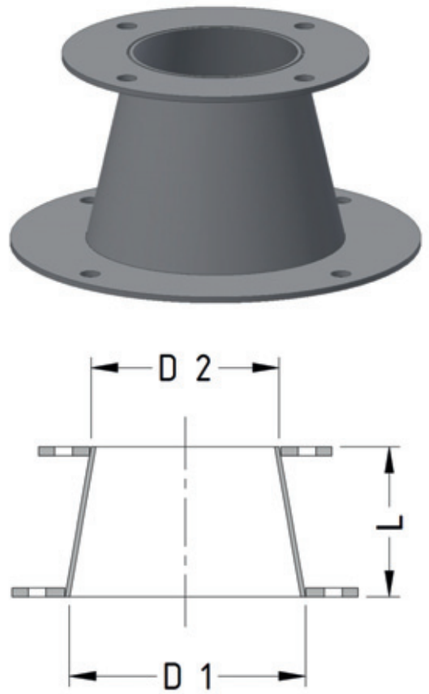

Nenn-weite DN 1	Nenn-weite DN 2	Wand-dicke t mm	Länge L mm	Gewicht je Stück kg
300	250	2,0 3,0	125	6,2 7,2
	280	2,0 3,0	125	7,3 8,4
315	280	2,0 3,0	125	7,5 8,6
	300	2,0 3,0	125	7,7 8,8
355	300	2,0 3,0 4,0	150	8,2 9,4 10,6
	315	2,0 3,0 4,0	150	8,3 9,6 10,8
400	315	2,0 3,0 4,0	150	9,8 11,6 13,3
	355	2,0 3,0 4,0	150	10,2 12,1 13,9
450	355	2,0 3,0 4,0	200	11,0 13,0 15,0
	400	2,0 3,0 4,0	200	11,5 13,5 15,6
500	400	3,0 2,0 4,0	200	14,5 12,2 16,7
	450	3,0 2,0 4,0	200	15,1 12,7 17,4
560	450	2,0 3,0 4,0	200	16,1 19,2 22,4
	500	2,0 3,0 4,0	200	16,7 19,9 23,2
600	500	3,0 2,0 4,0	250	20,8 17,4 24,3
	560	3,0 2,0 4,0	250	22,9 19,4 26,5

* **Ausführung von Rohrbauteilen mit Flanschen lose hinter Bord (BF):**
Bitte entnehmen Sie die möglichen Varianten den Tabellen Seite 16 und 17.

Reduzierstück, konzentrisch

Material: Edelstahl

Durchmesser
analog
DIN 24147 Teil 4
Form USF

beidseits mit Flanschen
Lochbild DIN 24154 Teil 2

beide Flansche angeschweißt (FF)
oder
Flansch DN 1 lose hinter Bord*
Flansch DN 2 angeschweißt (BF)

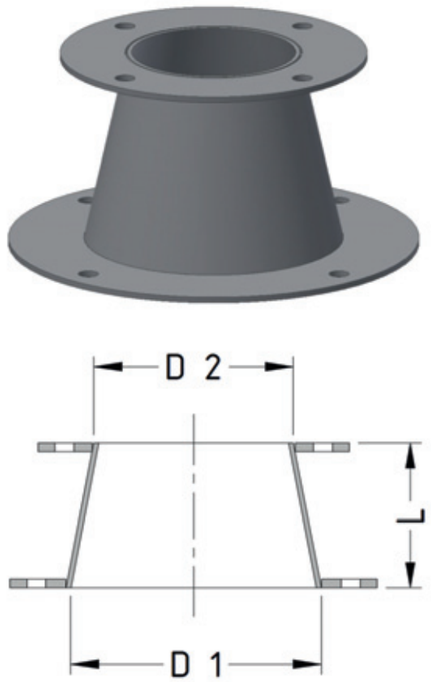

Nennweite DN 1	Nennweite DN 2	Wanddicke t mm	Länge L mm	Gewicht je Stück kg
630	500	2,0	250	18,0
		3,0		21,6
		4,0		25,1
	560	2,0	250	19,9
		3,0		23,5
		4,0		27,2
	600	2,0	250	20,5
		3,0		24,2
		4,0		28,0
710	560	2,0	250	21,4
		3,0		25,5
		4,0		29,5
	600	2,0	250	21,9
		3,0		26,0
		4,0		30,1
	630	2,0	250	22,3
		3,0		26,5
		4,0		30,6
800	630	2,0	350	27,4
		3,0		33,8
		4,0		40,0
	710	2,0	350	28,7
		3,0		35,2
		4,0		41,7
900	710	2,0	350	30,9
		3,0		38,1
		4,0		45,2
	800	2,0	350	32,2
		3,0		39,5
		4,0		46,9
1000	800	2,0	350	34,5
		3,0		42,5
		4,0		50,5
	900	2,0	350	35,9
		3,0		44,1
		4,0		52,4

* **Ausführung von Rohrbauteilen mit Flanschen lose hinter Bord (BF):**
Bitte entnehmen Sie die möglichen Varianten den Tabellen Seite 16 und 17.

Reduzierstück, konzentrisch

Material: Edelstahl

Durchmesser
analog
DIN 24147 Teil 4
Form USF

beidseits mit Flanschen
Lochbild DIN 24154 Teil 2

beide Flansche angeschweißt (FF)
oder
Flansch DN 1 lose hinter Bord*
Flansch DN 2 angeschweißt (BF)

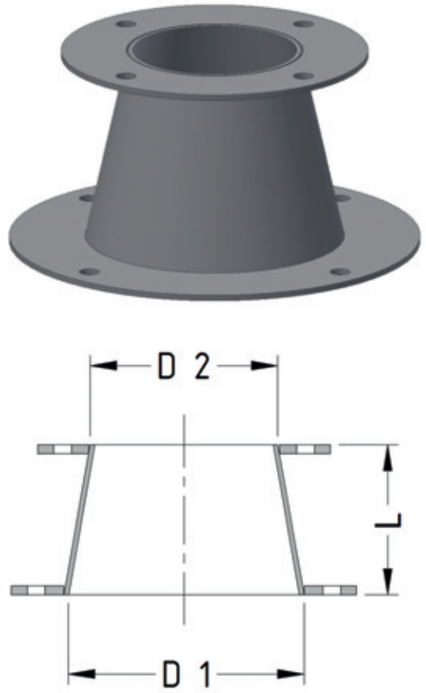

Nennweite DN 1	Nennweite DN 2	Wanddicke t mm	Länge L mm	Gewicht je Stück kg
1120	900	2,0	350	44,3
		3,0		53,4
		4,0		62,5
	1000	2,0	350	45,6
		3,0		54,8
		4,0		64,1
1250	1000	2,0	400	52,2
		3,0		63,8
		4,0		75,3
	1120	2,0	400	59,4
		3,0		71,2
		4,0		82,9
1400	1120	2,0	500	70,8
		3,0		86,2
		4,0		102,3
	1250	2,0	500	73,5
		3,0		89,3
		4,0		105,7
1600	1250	2,0	550	83,9
		3,0		103,4
		4,0		123,6
	1400	2,0	550	87,0
		3,0		106,8
		4,0		127,4
1800	1400	2,0	600	98,6
		3,0		122,6
		4,0		147,4
	1600	2,0	600	102,6
		3,0		127,0
		4,0		152,4
2000	1600	3,0	600	137,7
		4,0		165,7
	1800	3,0	600	141,9
		4,0		170,3

* **Ausführung von Rohrbauteilen mit Flanschen lose hinter Bord (BF):**
Bitte entnehmen Sie die möglichen Varianten den Tabellen Seite 16 und 17.

T-Stück 90°, D1 = D3

Material: Edelstahl

Durchmesser
analog
DIN 24147 Teil 6
Form ATF

allseits mit Flanschen
Lochbild DIN 24154 Teil 2

angeschweißt (FF)

oder
lose hinter Bord* (BF)

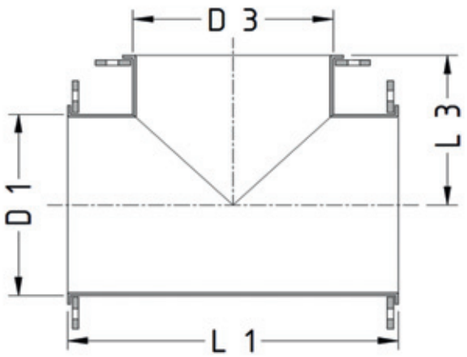

Nenn-weite DN 1 DN 3	Wand-dicke t mm	Länge L 1 mm	Länge L 3 mm	Gewicht je Stück kg
80	2,0	170	85	2,2
90	2,0	180	90	2,5
	3,0	180	90	3,1
100	2,0	190	95	2,9
	3,0	190	95	3,5
112	2,0	200	100	3,3
	3,0	200	100	4,0
125	2,0	215	110	3,4
140	2,0	240	120	4,5
	3,0	240	120	5,5
150	2,0	250	125	4,9
	3,0	250	125	5,9
160	2,0	260	130	5,3
	3,0	260	130	6,5
180	2,0	280	140	6,0
200	2,0	330	165	7,2
	3,0	330	165	9,0
224	2,0	355	180	8,4
	3,0	355	180	10,6
250	2,0	380	190	9,6
	3,0	380	190	12,2
280	2,0	430	215	14,1
	3,0	430	215	17,4
300	2,0	450	225	15,0
	3,0	450	225	18,5
315	2,0	465	235	16,0
	3,0	465	235	19,9
355	2,0	525	265	19,1
	3,0	525	265	24,0
	4,0	525	265	28,9
400	2,0	570	285	22,1
	3,0	570	285	28,0
	4,0	570	285	33,9
450	2,0	620	310	25,7
	3,0	620	310	32,8
	4,0	620	310	39,9
500	2,0	680	340	29,8
	3,0	680	340	38,4
	4,0	680	340	47,0

*** Ausführung von Rohrbauteilen mit Flanschen lose hinter Bord (BF):**
Bitte entnehmen Sie die möglichen Varianten den Tabellen Seite 16 und 17.

T-Stück 90°, D1 = D3

Material: Edelstahl

Durchmesser
analog
DIN 24147 Teil 6
Form ATF

allseits mit Flanschen
Lochbild DIN 24154 Teil 2

angeschweißt (FF)

oder
lose hinter Bord* (BF)

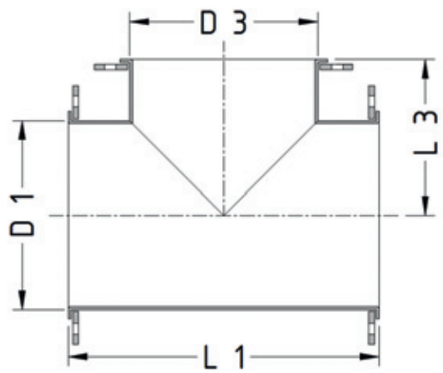

Nenn-weite DN 1 DN 3	Wand-dicke t mm	Länge L 1 mm	Länge L 3 mm	Gewicht je Stück kg
560	2,0	740	370	38,5
	3,0	740	370	48,9
	4,0	740	370	59,3
600	2,0	780	390	42,1
	3,0	780	390	53,7
	4,0	780	390	65,3
630	2,0	810	405	45,0
	3,0	810	405	57,6
	4,0	810	405	70,2
710	2,0	890	445	53,1
	3,0	890	445	68,6
	4,0	890	445	84,1
800	2,0	980	490	62,6
	3,0	980	490	81,6
	4,0	980	490	100,6
900	2,0	1080	540	74,1
	3,0	1080	540	97,4
	4,0	1080	540	120,7
1000	2,0	1180	590	86,3
	3,0	1180	590	114,2
	4,0	1180	590	142,1
1120	2,0	1300	650	118,9
	3,0	1300	650	153,0
	4,0	1300	650	187,1
1250	2,0	1430	715	139,7
	3,0	1430	715	181,3
	4,0	1430	715	222,9
1400	2,0	1600	800	167,7
	3,0	1600	800	219,4
	4,0	1600	800	271,5
1600	2,0	1800	900	204,7
	3,0	1800	900	270,4
	4,0	1800	900	336,7
1800	2,0	2000	1000	245,6
	3,0	2000	1000	327,3
	4,0	2000	1000	409,6

*** Ausführung von Rohrbauteilen mit Flanschen lose hinter Bord (BF):**
Bitte entnehmen Sie die möglichen Varianten den Tabellen Seite 16 und 17.

Abzweig 30°, gerade, D1 = D3

Material: Edelstahl

Durchmesser
analog
DIN 24147 Teil 6
Form AYF

allseits mit Flanschen
Lochbild DIN 24154 Teil 2

angeschweißt (FF)

oder
lose hinter Bord* (BF)

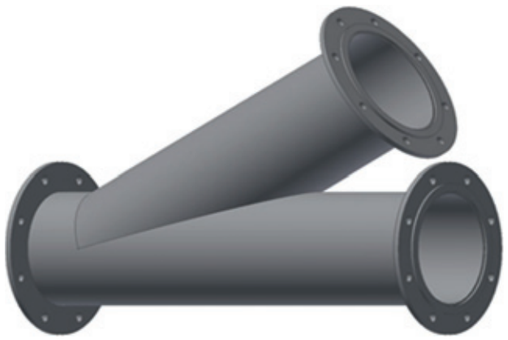

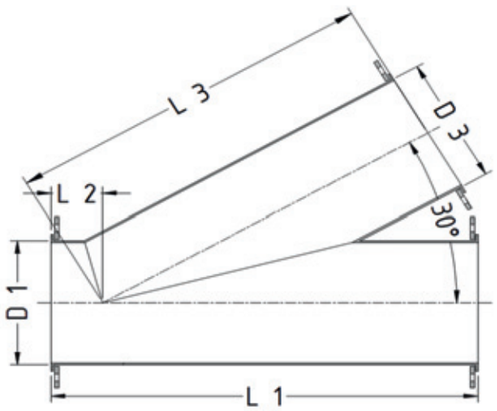

Nenn-weite DN 1 DN 3	Wand-dicke t mm	Länge L 1 mm	Länge L 2 mm	Länge L 3 mm	Gewicht je Stück kg
80	2,0	360	55	310	3,7
90	2,0	380	60	325	4,2
	3,0	380	60	325	5,5
100	2,0	400	65	340	4,8
	3,0	400	65	340	6,3
112	2,0	425	65	365	5,5
	3,0	425	65	365	7,3
125	2,0	450	65	385	6,1
140	2,0	500	70	435	7,9
	3,0	500	70	435	10,5
150	2,0	530	70	460	8,8
	3,0	530	70	460	11,8
160	2,0	540	70	475	9,5
	3,0	540	70	475	12,7
180	2,0	580	75	510	10,9
200	2,0	620	75	545	12,4
	3,0	620	75	545	16,8
224	2,0	665	80	590	14,6
	3,0	665	80	590	19,9
250	2,0	720	85	640	17,2
	3,0	720	85	640	30,0
280	2,0	800	90	715	23,5
	3,0	800	90	715	31,5
300	2,0	850	90	760	26,2
	3,0	850	90	760	35,3
315	2,0	870	95	780	27,8
	3,0	870	95	780	37,5
355	2,0	950	100	855	33,1
	3,0	950	100	855	45,0
	4,0	950	100	855	56,9

* **Ausführung von Rohrbauteilen mit Flanschen lose hinter Bord (BF):**
Bitte entnehmen Sie die möglichen Varianten den Tabellen Seite 16 und 17.

Abzweig 30°, gerade, D1 = D3

Material: Edelstahl

Durchmesser
analog
DIN 24147 Teil 6
Form AYF

allseits mit Flanschen
Lochbild DIN 24154 Teil 2

angeschweißt (FF)

oder
lose hinter Bord* (BF)

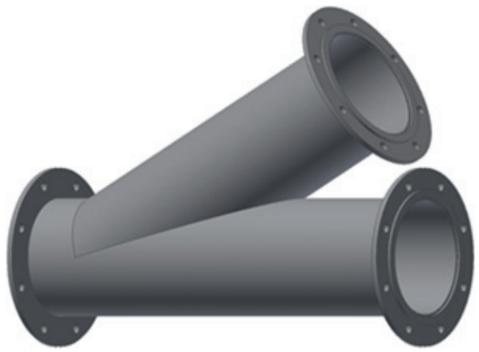

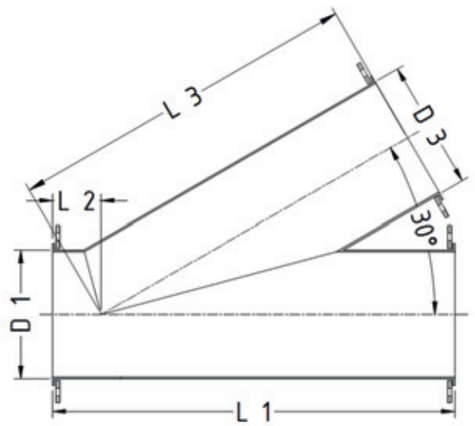

Nenn-weite DN 1 DN 3	Wand-dicke t mm	Länge L 1 mm	Länge L 2 mm	Länge L 3 mm	Gewicht je Stück kg
400	2,0	1040	105	940	39,3
	3,0	1040	105	940	53,8
	4,0	1040	105	940	68,3
450	2,0	1135	110	1030	46,9
	3,0	1135	110	1030	64,6
	4,0	1135	110	1030	82,3
500	2,0	1240	120	1125	55,3
	3,0	1240	120	1125	76,6
	4,0	1240	120	1125	97,9
560	2,0	1395	125	1275	71,7
	3,0	1395	125	1275	98,7
	4,0	1395	125	1275	125,7
600	2,0	1475	130	1350	79,8
	3,0	1475	130	1350	110,2
	4,0	1475	130	1350	140,6
630	2,0	1535	135	1405	86,2
	3,0	1535	135	1405	119,4
	4,0	1535	135	1405	152,6
710	2,0	1695	145	1555	104,2
	3,0	1695	145	1555	145,2
	4,0	1695	145	1555	186,2
800	2,0	1880	160	1725	126,6
	3,0	1880	160	1725	177,6
	4,0	1880	160	1725	228,6

* **Ausführung von Rohrbauteilen mit Flanschen lose hinter Bord (BF):**
Bitte entnehmen Sie die möglichen Varianten den Tabellen Seite 16 und 17.

Abzweig 45°, gerade, D1 = D3

Material: Edelstahl

Durchmesser
analog
DIN 24147 Teil 6
Form AYF

allseits mit Flanschen
Lochbild DIN 24154 Teil 2

angeschweißt (FF)

oder
lose hinter Bord* (BF)

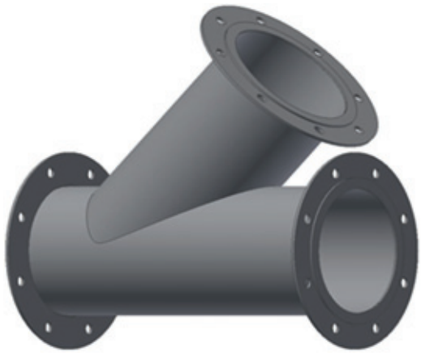

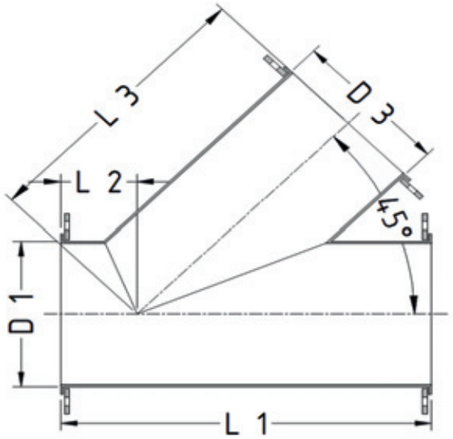

Nenn-weite DN 1 DN 3	Wand-dicke t mm	Länge L 1 mm	Länge L 2 mm	Länge L 3 mm	Gewicht je Stück kg
80	2,0	265	65	205	3,9
90	2,0	290	70	225	3,5
	3,0	290	70	225	4,5
100	2,0	305	70	235	4,0
	3,0	305	70	235	5,1
112	2,0	320	75	250	4,3
	3,0	320	75	250	5,5
125	2,0	340	75	265	5,1
140	2,0	365	80	290	6,3
	3,0	365	80	290	8,1
150	2,0	385	85	305	7,0
	3,0	385	85	305	9,1
160	2,0	400	85	320	7,7
	3,0	400	85	300	10,0
180	2,0	430	90	345	8,9
200	2,0	460	95	370	10,0
	3,0	460	95	370	13,2
224	2,0	485	100	390	11,4
	3,0	485	100	390	15,1
250	2,0	530	105	430	13,4
	3,0	530	105	430	22,4
280	2,0	585	110	480	18,7
	3,0	585	110	480	24,3
300	2,0	610	115	500	20,4
	3,0	610	115	500	26,6
315	2,0	635	115	520	21,8
	3,0	635	115	520	28,5
355	2,0	690	125	570	25,9
	3,0	690	125	570	34,2
	4,0	690	125	570	42,5

* **Ausführung von Rohrbauteilen mit Flanschen lose hinter Bord (BF):**
Bitte entnehmen Sie die möglichen Varianten den Tabellen Seite 16 und 17.

Abzweig 45°, gerade, D1 = D3

Material: Edelstahl

Durchmesser
analog
DIN 24147 Teil 6
Form AYF

allseits mit Flanschen
Lochbild DIN 24154 Teil 2

angeschweißt (FF)

oder
lose hinter Bord* (BF)

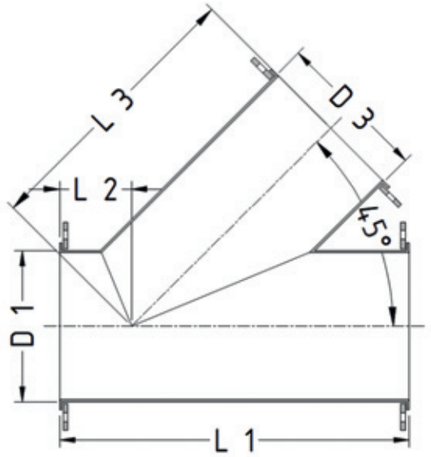

Nenn-weite DN 1 DN 3	Wand-dicke t mm	Länge L 1 mm	Länge L 2 mm	Länge L 3 mm	Gewicht je Stück kg
400	2,0	755	135	625	30,3
	3,0	755	135	625	40,3
	4,0	755	135	625	50,3
450	2,0	825	145	685	35,9
	3,0	825	145	685	48,1
	4,0	825	145	685	60,3
500	2,0	895	155	745	42,1
	3,0	895	155	745	56,8
	4,0	895	155	745	71,5
560	2,0	1005	170	840	54,7
	3,0	1005	170	840	73,2
	4,0	1005	170	840	91,7
600	2,0	1060	175	890	60,6
	3,0	1060	175	890	81,4
	4,0	1060	175	890	102,2
630	2,0	1105	185	925	65,2
	3,0	1105	185	925	87,9
	4,0	1105	185	925	110,6
710	2,0	1215	200	1020	78,0
	3,0	1215	200	1020	105,9
	4,0	1215	200	1020	133,8
800	2,0	1345	220	1130	93,8
	3,0	1345	220	1130	128,4
	4,0	1345	220	1130	163,0
900	2,0	1485	240	1250	113,0
	3,0	1485	240	1250	155,7
	4,0	1485	240	1250	198,4

* **Ausführung von Rohrbauteilen mit Flanschen lose hinter Bord (BF):**
Bitte entnehmen Sie die möglichen Varianten den Tabellen Seite 16 und 17.

Abzweig 30°, konisch, D2 = D3

Material: Edelstahl

Durchmesser
analog
DIN 24147

allseits mit Flanschen
Lochbild DIN 24154 Teil 2

angeschweißt
(FF)
oder
Flansche DN 1 und D 3 lose hinter Bord*
Flansch DN 2 angeschweißt
(BF)

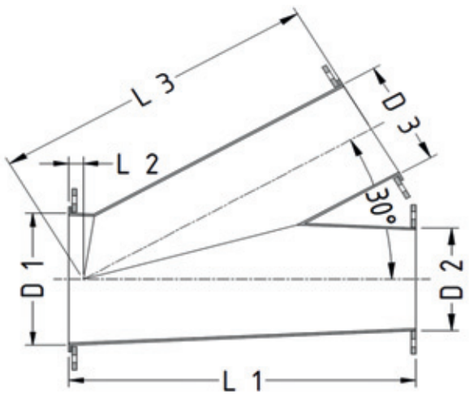

Nenn-weite DN 1	Nenn-weite DN 2 DN 3	Wand-dicke t mm	Länge L 1 mm	Länge L 2 mm	Länge L 3 mm	Gewicht je Stück kg
112	80	2,0	350	35	320	4,0
125	90	2,0	375	35	340	4,6
140	100	2,0	400	35	365	5,5
150	100	2,0	410	25	390	5,7
160	112	2,0	420	30	390	6,1
180	125	2,0	440	30	410	7,1
		3,0	440	30	410	9,4
200	140	2,0	475	20	455	8,9
		3,0	475	20	455	11,8
	150	2,0	475	20	455	8,9
		3,0	475	20	455	11,8
224	150	2,0	510	20	490	9,7
		3,0	510	20	490	12,9
	160	2,0	510	20	490	10,7
		3,0	510	20	490	13,5
250	180	2,0	545	15	530	11,7
		3,0	545	15	530	15,7
280	200	2,0	560	15	550	13,9
		3,0	560	15	550	18,4
300	200	2,0	575	0	575	14,7
		3,0	575	0	575	19,5
315	224	2,0	620	5	615	16,7
		3,0	620	5	615	22,3
355	250	2,0	665	0	665	19,4
		3,0	665	0	665	26,1
400	280	2,0	725	-10	735	24,9
		3,0	725	-10	735	33,1
	300	2,0	780	10	770	27,0
		3,0	780	10	770	36,1
450	315	2,0	785	-20	805	29,4
		3,0	785	-20	805	39,4
		4,0	785	-20	805	49,4
500	355	2,0	855	-20	875	34,4
		3,0	855	-20	875	46,4
		4,0	855	-20	875	58,4

* **Ausführung von Rohrbauteilen mit Flanschen lose hinter Bord (BF):**
Bitte entnehmen Sie die möglichen Varianten den Tabellen Seite 16 und 17.

Abzweig 30°, konisch, D2 = D3

Material: Edelstahl

Durchmesser
analog
DIN 24147

allseits mit Flanschen
Lochbild DIN 24154 Teil 2

angeschweißt
(FF)
oder
Flansche DN 1 und D 3 lose hinter Bord*
Flansch DN 2 angeschweißt
(BF)

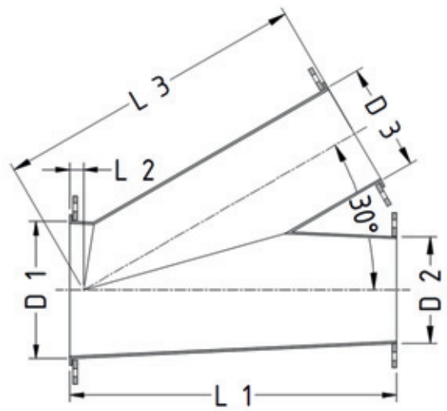

Nenn-weite DN 1	Nenn-weite DN 2 DN 3	Wand-dicke t mm	Länge L 1 mm	Länge L 2 mm	Länge L 3 mm	Gewicht je Stück kg
560	400	2,0	930	-25	955	42,0
		3,0	930	-25	955	56,6
		4,0	930	-25	955	71,2
600	400	2,0	900	-60	960	42,2
		3,0	900	-60	960	56,7
		4,0	900	-60	960	71,2
630	450	2,0	1020	-35	1055	50,1
		3,0	1020	-35	1055	68,0
		4,0	1020	-35	1055	85,9
710	500	2,0	1135	-45	1185	60,4
		3,0	1135	-45	1185	82,7
		4,0	1135	-45	1185	105,0
800	560	2,0	1230	-65	1300	73,8
		3,0	1230	-65	1300	100,7
		4,0	1230	-65	1300	127,6
900	600	2,0	1270	-105	1380	82,2
		3,0	1270	-105	1380	112,4
		4,0	1270	-105	1380	142,6
	630	2,0	1345	-80	1430	88,2
		3,0	1345	-80	1430	121,1
		4,0	1345	-80	1430	154,0
1000	710	2,0	1490	-85	1580	106,2
		3,0	1490	-85	1580	146,8
		4,0	1490	-85	1580	187,4
1120	800	2,0	1650	-95	1750	133,7
		3,0	1650	-95	1750	183,9
		4,0	1650	-95	1750	234,1

* **Ausführung von Rohrbauteilen mit Flanschen lose hinter Bord (BF):**
Bitte entnehmen Sie die möglichen Varianten den Tabellen Seite 16 und 17.

Abzweig 45°, konisch, D2 = D3

Material: Edelstahl

Durchmesser
analog
DIN 24147

allseits mit Flanschen
Lochbild DIN 24154 Teil 2

angeschweißt
(FF)
oder
Flansche DN 1 und D 3 lose hinter Bord*
Flansch DN 2 angeschweißt
(BF)

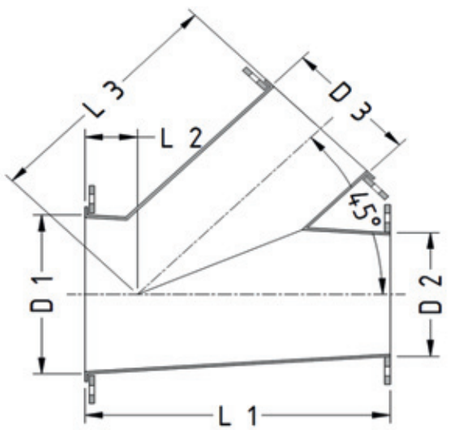

Nenn-weite DN 1	Nenn-weite DN 2 DN 3	Wand-dicke t mm	Länge L 1 mm	Länge L 2 mm	Länge L 3 mm	Gewicht je Stück kg
112	80	2,0	265	60	215	3,4
125	90	2,0	275	60	225	4,0
140	100	2,0	290	60	240	4,5
150	100	2,0	295	60	250	4,5
160	112	2,0	305	60	255	5,1
180	125	2,0	320	60	270	5,7
		3,0	320	60	270	7,3
200	140	2,0	345	60	295	7,1
		3,0	345	60	295	9,1
	150	2,0	345	60	295	7,1
		3,0	345	60	295	9,1
224	150	2,0	370	60	320	7,9
		3,0	370	60	320	10,2
	160	2,0	370	60	320	7,9
		3,0	370	60	320	10,2
250	180	2,0	395	60	345	9,3
		3,0	395	60	345	12,1
280	200	2,0	405	55	355	11,1
		3,0	405	55	355	14,2
300	200	2,0	410	50	370	11,7
		3,0	410	50	370	15,0
315	224	2,0	450	60	400	13,3
		3,0	450	60	400	17,2
355	250	2,0	480	60	430	15,2
		3,0	480	60	430	19,8
400	280	2,0	530	60	480	19,9
		3,0	530	60	480	25,6
	300	2,0	560	70	500	21,2
		3,0	560	70	500	27,4
450	315	2,0	570	60	520	23,0
		3,0	570	60	520	29,8
		4,0	570	60	520	36,6
500	355	2,0	620	60	570	26,8
		3,0	620	60	570	35,0
		4,0	620	60	570	43,2

* **Ausführung von Rohrbauteilen mit Flanschen lose hinter Bord (BF):**
Bitte entnehmen Sie die möglichen Varianten den Tabellen Seite 16 und 17.

Abzweig 45°, konisch, D2 = D3

Material: Edelstahl

Durchmesser
analog
DIN 24147

allseits mit Flanschen
Lochbild DIN 24154 Teil 2

angeschweißt
(FF)
oder
Flansche DN 1 und D 3 lose hinter Bord*
Flansch DN 2 angeschweißt
(BF)

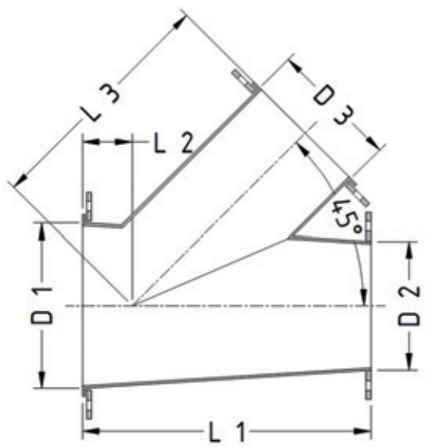

Nenn-weite DN 1	Nenn-weite DN 2 DN 3	Wand-dicke t mm	Länge L 1 mm	Länge L 2 mm	Länge L 3 mm	Gewicht je Stück kg
560	400	2,0	685	70	625	33,2
		3,0	685	70	625	43,4
		4,0	685	70	625	53,6
600	400	2,0	665	50	625	33,4
		3,0	665	50	625	43,5
		4,0	665	50	625	53,6
630	450	2,0	745	70	685	38,7
		3,0	745	70	685	50,9
		4,0	745	70	685	63,1
710	500	2,0	800	65	745	45,0
		3,0	800	65	745	59,6
		4,0	800	65	745	74,2
800	560	2,0	900	65	845	57,2
		3,0	900	65	845	75,8
		4,0	900	65	845	94,4
900	600	2,0	925	45	890	63,4
		3,0	925	45	890	84,2
		4,0	925	45	890	105,0
	630	2,0	985	65	930	67,8
		3,0	985	65	930	90,5
		4,0	985	65	930	113,2
1000	710	2,0	1085	70	1025	80,6
		3,0	1085	70	1025	108,4
		4,0	1085	70	1025	136,2
1120	800	2,0	1200	75	1135	102,1
		3,0	1200	75	1135	136,5
		4,0	1200	75	1135	170,9
1250	900	2,0	1330	80	1260	122,2
		3,0	1330	80	1260	164,7
		4,0	1330	80	1260	207,2

* **Ausführung von Rohrbauteilen mit Flanschen lose hinter Bord (BF):**
Bitte entnehmen Sie die möglichen Varianten den Tabellen Seite 16 und 17.

Hosenstück 60°, symmetrisch, D2 = D3

Material: Edelstahl

Durchmesser
analog
DIN 24147 Teil 13
Form HSF

allseits mit Flanschen
Lochbild DIN 24154 Teil 2

angeschweißt
(FF)
oder
Flansch DN 1 lose hinter Bord*
Flansche DN 2 und DN 3
angeschweißt
(BF)

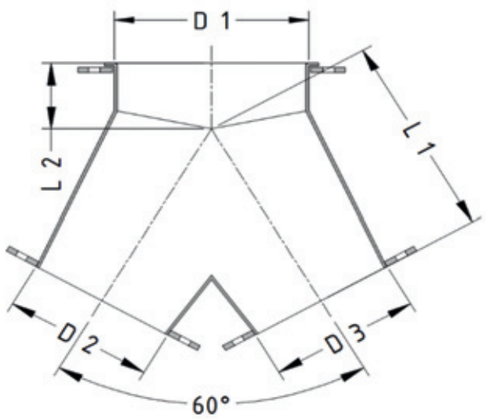

Nenn-weite DN 1	Nenn-weite DN 2 DN 3	Wand-dicke t mm	Länge L 1 mm	Länge L 2 mm	Gewicht je Stück kg
112	80	2,0	140	65	2,8
125	90	2,0	150	65	3,4
140	100	2,0	170	70	4,1
150	100	2,0	175	70	4,1
160	112	2,0	185	70	4,7
180	125	2,0	200	75	5,1
		3,0	200	75	6,4
200	140	2,0	225	75	6,5
		3,0	225	75	8,2
	150	2,0	225	75	6,5
		3,0	225	75	8,2
224	150	2,0	235	80	7,3
		3,0	235	80	9,3
	160	2,0	235	80	7,3
		3,0	235	80	9,3
250	180	2,0	255	85	8,1
		3,0	255	85	10,3
280	200	2,0	275	90	10,7
		3,0	275	90	13,5
300	200	2,0	275	90	10,7
		3,0	275	90	13,5
315	224	2,0	300	90	12,3
		3,0	300	90	15,7
355	250	2,0	330	95	14,2
		3,0	330	95	18,3
400	280	2,0	375	100	19,2
		3,0	375	100	24,4
	300	2,0	375	100	19,7
		3,0	375	100	24,9
450	315	2,0	390	110	21,0
		3,0	390	110	26,8
		4,0	390	110	32,6
500	355	2,0	425	115	24,4
		3,0	425	115	31,4
		4,0	425	115	38,4

* **Ausführung von Rohrbauteilen mit Flanschen lose hinter Bord (BF):**
Bitte entnehmen Sie die möglichen Varianten den Tabellen Seite 16 und 17.

Hosenstück 60°, symmetrisch, D2 = D3

Material: Edelstahl

Durchmesser
analog
DIN 24147 Teil 13
Form HSF

allseits mit Flanschen
Lochbild DIN 24154 Teil 2

angeschweißt
(FF)
oder
Flansch DN 1 lose hinter Bord*
Flansche DN 2 und DN 3
angeschweißt
(BF)

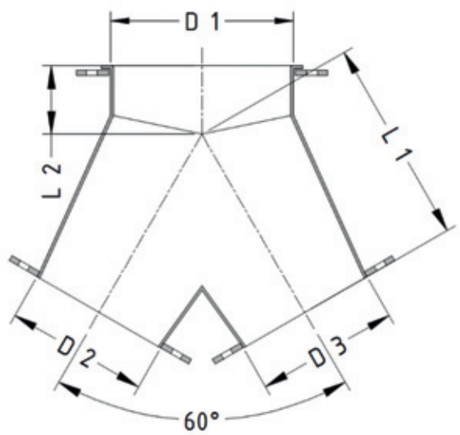

Nenn-weite DN 1	Nenn-weite DN 2 DN 3	Wand-dicke t mm	Länge L 1 mm	Länge L 2 mm	Gewicht je Stück kg
560	400	2,0	475	125	30,0
		3,0	475	125	38,6
		4,0	475	125	47,2
600	400	2,0	480	130	31,4
		3,0	480	130	40,5
		4,0	480	130	49,6
630	450	2,0	525	135	35,7
		3,0	525	135	46,4
		4,0	525	135	57,1
710	500	2,0	580	145	42,0
		3,0	580	145	55,1
		4,0	580	145	68,2
800	560	2,0	650	155	52,6
		3,0	650	155	68,9
		4,0	650	155	85,2
900	600	2,0	690	165	59,6
		3,0	690	165	78,5
		4,0	690	165	97,4
	630	2,0	720	170	62,6
		3,0	720	170	82,7
		4,0	720	170	102,8
1000	710	2,0	790	180	73,6
		3,0	790	180	97,9
		4,0	790	180	122,2
1120	800	2,0	870	200	92,9
		3,0	870	200	122,7
		4,0	870	200	152,5
1250	900	2,0	960	215	110,0
		3,0	960	215	146,4
		4,0	960	215	182,8

* **Ausführung von Rohrbauteilen mit Flanschen lose hinter Bord (BF):**
Bitte entnehmen Sie die möglichen Varianten den Tabellen Seite 16 und 17.

Hosenstück 90°, symmetrisch, D2 = D3

Material: Edelstahl

Durchmesser
analog
DIN 24147 Teil 13
Form HSF

allseits mit Flanschen
Lochbild DIN 24154 Teil 2

angeschweißt
(FF)
oder
Flansch DN 1 lose hinter Bord*
Flansche DN 2 und DN 3
angeschweißt
(BF)

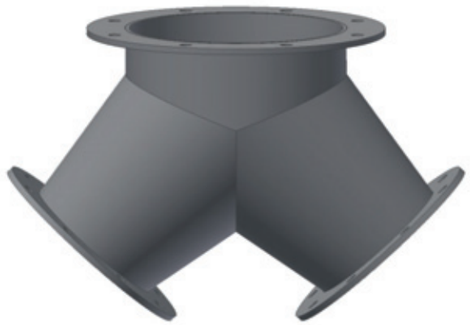

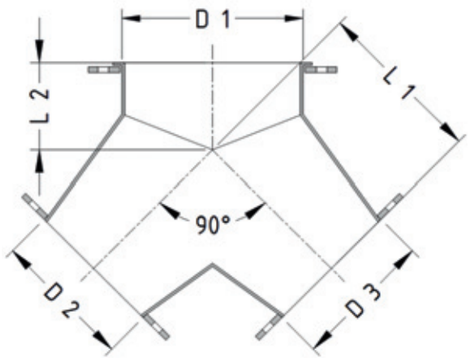

Nenn-weite DN 1	Nenn-weite DN 2 DN 3	Wand-dicke t mm	Länge L 1 mm	Länge L 2 mm	Gewicht je Stück kg
112	80	2,0	120	70	2,8
125	90	2,0	125	75	3,0
140	100	2,0	140	80	3,7
150	100	2,0	145	80	3,7
160	112	2,0	150	80	4,5
180	125	2,0	160	85	4,7
		3,0	160	85	5,8
200	140	2,0	190	90	6,3
		3,0	190	90	7,9
	150	2,0	190	90	6,3
		3,0	190	90	7,9
224	150	2,0	200	95	6,9
		3,0	200	95	8,7
	160	2,0	200	95	6,9
		3,0	200	95	8,7
250	180	2,0	220	100	7,9
		3,0	220	100	10,0
280	200	2,0	240	115	10,5
		3,0	240	115	13,2
300	200	2,0	240	115	10,5
		3,0	240	115	13,2
315	224	2,0	260	115	11,7
		3,0	260	115	14,8
355	250	2,0	280	120	13,6
		3,0	280	120	17,4
400	280	2,0	320	125	18,2
		3,0	320	125	22,9
	300	2,0	320	125	18,7
		3,0	320	125	23,4
450	315	2,0	330	140	20,2
		3,0	330	140	25,6
		4,0	330	140	31,0
500	355	2,0	360	155	23,4
		3,0	360	155	29,9
		4,0	360	155	36,4

* **Ausführung von Rohrbauteilen mit Flanschen lose hinter Bord (BF):**
Bitte entnehmen Sie die möglichen Varianten den Tabellen Seite 16 und 17.

Hosenstück 90°, symmetrisch, D2 = D3

Material: Edelstahl

Durchmesser
analog
DIN 24147 Teil 13
Form HSF

allseits mit Flanschen
Lochbild DIN 24154 Teil 2

angeschweißt
(FF)
oder
Flansch DN 1 lose hinter Bord*
Flansche DN 2 und DN 3
angeschweißt
(BF)

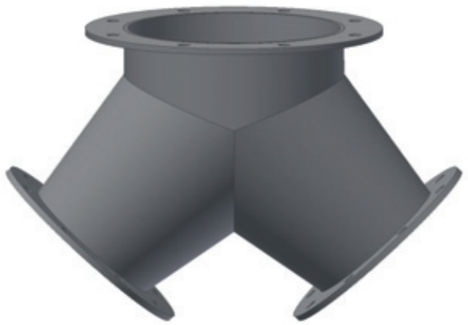

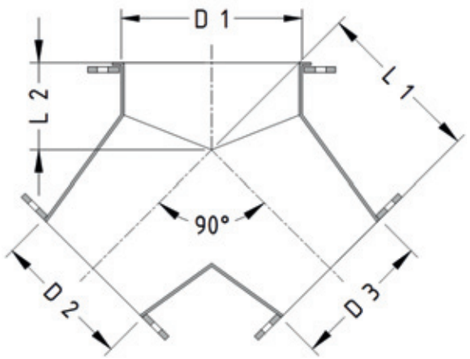

Nenn-weite DN 1	Nenn-weite DN 2 DN 3	Wand-dicke t mm	Länge L 1 mm	Länge L 2 mm	Gewicht je Stück kg
560	400	2,0	390	170	28,4
		3,0	390	170	36,2
		4,0	390	170	44,0
600	400	2,0	410	185	30,8
		3,0	410	185	39,6
		4,0	410	185	48,4
630	450	2,0	440	200	34,7
		3,0	440	200	44,9
		4,0	440	200	55,1
710	500	2,0	470	215	39,6
		3,0	470	215	51,5
		4,0	470	215	63,4
800	560	2,0	520	230	49,0
		3,0	520	230	63,5
		4,0	520	230	78,0
900	600	2,0	550	240	55,2
		3,0	550	240	71,9
		4,0	550	240	88,6
	630	2,0	580	245	58,2
		3,0	580	245	76,1
		4,0	580	245	94,0
1000	710	2,0	660	270	70,6
		3,0	660	270	93,4
		4,0	660	270	116,2
1120	800	2,0	740	295	90,1
		3,0	740	295	118,5
		4,0	740	295	146,9
1250	900	2,0	820	320	107,2
		3,0	820	320	142,2
		4,0	820	320	177,2

* **Ausführung von Rohrbauteilen mit Flanschen lose hinter Bord (BF):**
Bitte entnehmen Sie die möglichen Varianten den Tabellen Seite 16 und 17.

Drosselklappe, handbetätigt, Bauform " kurz "

Material: Edelstahl

Durchmesser
analog
DIN 24147 Teil 8
Form DKF

mit beidseits
angeschweißten
Flanschen
Lochbild DIN 24154 Teil 2

(FF)

Nenn-weite DN	Wand-dicke t mm	Länge L mm	Gewicht je Stück kg
80	2,0	100	1,9
90	2,0	100	2,1
100	2,0	100	2,2
112	2,0	112	2,5
125	2,0	125	2,8
140	2,0	140	3,5
150	2,0	150	3,8
160	2,0	160	4,1
180	2,0	180	5,4
200	2,0	200	6,2

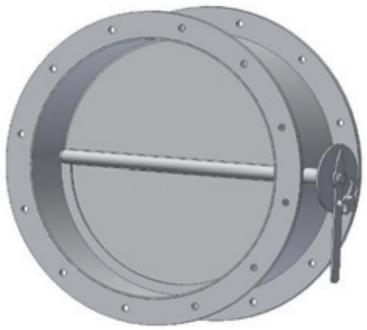

Darstellung: mit innerem Anschlagring

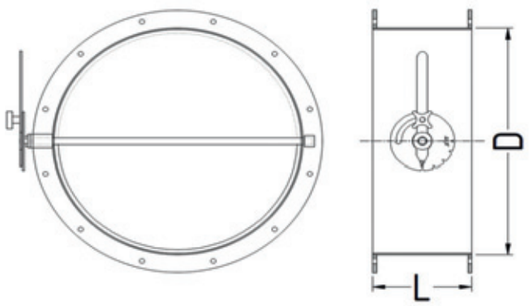

Bauform " kurz " L < DN

Das Klappenblatt dreht sich in angrenzende Rohrbauteile.

Nenn-weite DN	Wand-dicke t mm	Länge L mm	Gewicht je Stück kg
224	3,0	200	8,0
250	3,0	200	8,9
280	3,0	200	11,8
300	3,0	200	12,6
315	3,0	200	13,2
355	3,0	200	15,0
400	3,0	200	17,1
450	3,0	200	21,4
500	3,0	200	24,2
560	4,0	200	32,9
600	4,0	200	35,8
630	4,0	200	37,9
710	4,0	200	43,9
800	4,0	300	68,2
900	4,0	300	78,9
1000	4,0	300	90,3
1120	4,0	300	115,8
1250	4,0	300	133,7

Standard: Drosselklappen durchschlagend.
Auf Wunsch kann ein innerer Anschlagring eingeschweißt werden.
Die Wellen der Drosselklappen bis einschl. DN 710 werden mit Stopfpackungen abgedichtet.
Drosselklappen DN 800 - 1250 werden generell mit Kugellagerung der Wellenachse geliefert.
Einbau von Klappen in Rohrsysteme -> nur mit waagerecht liegender Welle !
Drosselklappen sind auch mit freiem Wellenende, zum bauseitigen Anbau eines pneumatischen oder elektrischen Antriebes, lieferbar.

Drosselklappe, handbetätigt, Bauform " lang ", L = DN

Das Klappenblatt dreht sich im Gehäuse.

Material: Edelstahl

Durchmesser
analog
DIN 24147 Teil 8
Form DKF

mit beidseits
angeschweißten
Flanschen
Lochbild DIN 24154 Teil 2

(FF)

Nenn-weite DN	Wand-dicke t mm	Länge L mm	Gewicht je Stück kg
224	3,0	224	8,4
250	3,0	250	9,8
280	3,0	280	13,4
300	3,0	300	14,8
315	3,0	315	15,9
355	3,0	355	19,1
400	3,0	400	22,9
450	3,0	450	29,7
500	3,0	500	35,3
560	4,0	560	52,7
600	4,0	600	59,3
630	4,0	630	64,5
710	4,0	710	79,4
800	4,0	800	107,5
900	4,0	900	132,0
1000	4,0	1000	159,1
1120	4,0	1120	206,1
1250	4,0	1250	250,5

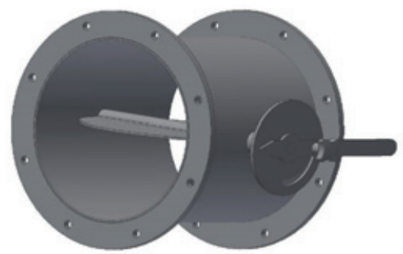

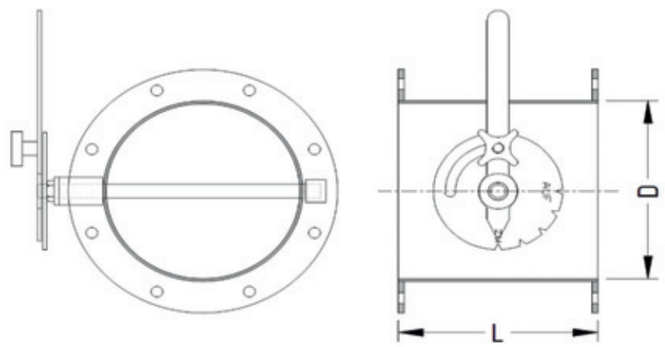

Bitte beachten Sie:

Die in diesem Katalog aufgeführten Drosselklappen dienen nur zur Regulierung des Luftstromes.
In der Ausführung mit innerem Anschlagring sind die Drosselklappen "metallisch dichtend".
Zum hermetischen Absperren von Rohrleitungen müssen dichtschließende Absperrarmaturen eingesetzt werden, die im Katalog nicht enthalten sind / außerhalb unseres Programmes liegen.

Deflektorhaube

Material: Edelstahl

Anschluß-Durchmesser
analog
DIN 24151 Teil 2

mit
angeschweißtem
Flansch
Lochbild DIN 24154 Teil 2

(FF)

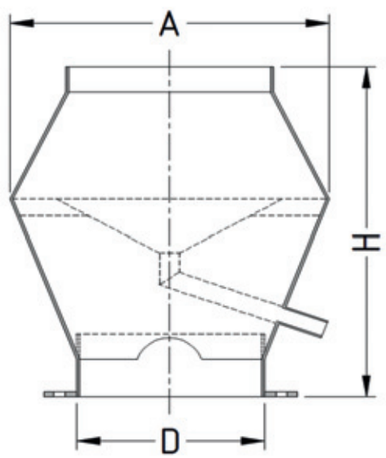

Nenn-weite DN	Wand-dicke t mm	Höhe H mm	Durch-messer A mm	Gewicht je Stück kg
80	2,0	205	140	2,1
90	2,0	210	151	2,2
100	2,0	240	173	2,8
112	2,0	259	194	3,5
125	2,0	279	216	3,9
140	2,0	299	237	4,7
150	2,0	320	260	5,4
160	2,0	344	286	6,7
180	2,0	363	306	7,1
200	2,0	419	345	8,7
224	2,0	468	383	10,8
250	2,0	518	425	13,2
	3,0	518	425	18,2
280	2,0	560	476	17,1
	3,0	560	476	23,3
300	2,0	626	510	19,9
	3,0	626	510	27,3
315	2,0	643	539	21,7
	3,0	643	539	29,9
355	2,0	710	607	26,7
	3,0	710	607	36,8
400	2,0	778	680	32,6
	3,0	778	680	45,2
450	2,0	881	770	41,5
	3,0	881	770	58,0
500	2,0	960	855	51,3
	3,0	960	855	71,4
560	2,0	1054	957	64,1
	3,0	1054	957	88,9
600	2,0	1117	1025	72,0
	3,0	1117	1025	100,3
630	2,0	1174	1076	80,6
	3,0	1174	1076	111,4
710	2,0	1295	1207	98,5
	3,0	1295	1207	136,8
800	2,0	1436	1360	120,4
	3,0	1436	1360	168,4
900	2,0	1593	1530	149,7
	3,0	1593	1530	209,9
1000	2,0	1755	1705	183,1
	3,0	1755	1705	257,1
1120	2,0	1943	1909	228,3
	3,0	1943	1909	320,3
1250	2,0	2147	2130	276,3
	3,0	2147	2130	390,0

Deflektorhauben > DN 1250:
Die fertigungstechnische Ausführung
ist zu vereinbaren;
zum Transport ist evtl. eine geteilte Ausführung
notwendig.

Rohrschelle

Material: Edelstahl

stabile Ausführung
2-teilig
ohne Dämmeinlage

passend zu
Rohrbauteilen
analog
DIN 24151 Teil 2

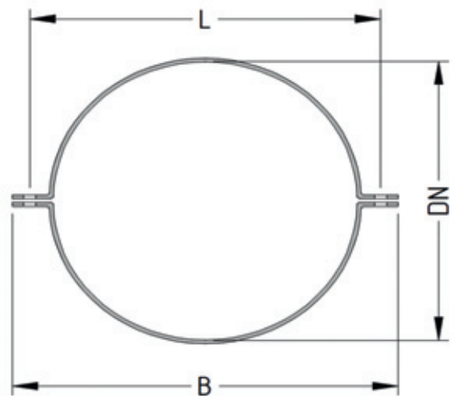

Nenn-weite DN	Profil Breite x Dicke b x s mm	Aussen-breite B mm	Loch-abstand L mm	Gewicht je Stück kg
80	40 x 4	168	132	0,49
90	40 x 4	172	136	0,50
100	40 x 4	217	169	0,51
112	40 x 4	226	178	1,01
125	40 x 4	240	192	1,12
140	50 x 5	252	204	1,16
150	50 x 5	265	217	1,26
160	50 x 5	280	232	1,34
180	50 x 5	292	244	1,45
200	50 x 5	316	268	1,56
224	50 x 5	337	289	1,70
250	50 x 5	389	329	2,42
280	50 x 5	390	346	2,49
300	50 x 5	416	372	2,63
315	60 x 6	427	383	2,74
355	60 x 6	466	422	3,04
400	60 x 6	516	472	3,37
450	60 x 6	566	522	3,74
500	60 x 6	616	572	4,11
560	60 x 6	675	631	5,47
600	60 x 6	715	671	5,82
630	60 x 6	745	701	6,09
710	60 x 6	825	781	6,80
800	60 x 6	912	868	7,60
900	60 x 6	1012	968	8,48
1000	60 x 6	1115	1071	9,37
1120	60 x 6	1235	1191	10,44
1250	60 x 6	1365	1321	11,59

Gewindestangen und Schrauben = bauseits.

Empfohlene Spannschrauben:
DN 80 - DN 125 = M 12
DN 140 - DN 1250 = M 16

Werksnorm

Flansch, Lochbild DIN 24154 Teil 2, Ausg. 1990

Standard-Flansch

Material: Edelstahl

Flansch zum Anschweissen
Festflansch (FF)

Flansch
für Rohrbauteile mit Bord
und losen (verdrehbaren)
Flanschen
Bördelflansch (BF)

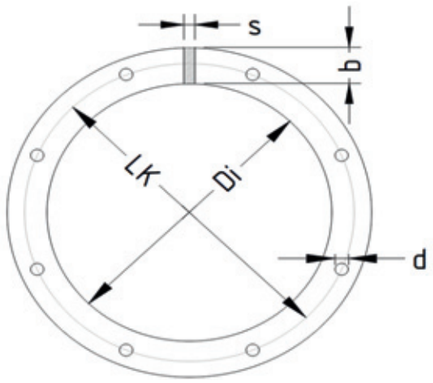

Nenn-weite DN	Rohr D außen mm	Wand-dicke t mm	FF Flansch-Durchmesser innen Di mm	BF Flansch-Durchmesser innen Di mm
80	84	2,0	85	-
90	89	2,0	90	-
	89	3,0	90	-
100	104	2,0	105	-
	102	3,0	103	-
112	114	2,0	115	-
	114	3,0	115	-
125	129	2,0	130	132
140	140	2,0	141	143
	140	3,0	141	-
150*	154	2,0	155	157
	156	3,0	157	-
160	168	2,0	169	-
	168	3,0	169	-
180	180	2,0	181	183
200	204	2,0	205	207
	206	3,0	207	209
224	225	2,0	227	229
	225	3,0	227	229
250	254	2,0	256	257
	256	3,0	257	259
280	280	2,0	281	283
	280	3,0	281	283
300*	304	2,0	305	307
	306	3,0	307	309
315	317	2,0	318	320
	317	3,0	318	320
355	356	2,0	358	361
	356	3,0	358	361
	356	4,0	358	-
400	403	2,0	404	407
	406	3,0	407	409
	406	4,0	407	-
450	453	2,0	454	457
	456	3,0	457	459
	456	4,0	457	-
500	503	2,0	504	507
	506	3,0	507	509
	508	4,0	509	-

* DN 150, 300 und 600
sind Nennweiten
außerhalb der
früheren
DIN 24147 / 24151 / 24154.

Flansch, Lochbild DIN 24154 Teil 2, Ausg. 1990

Flansch-Profil Breite x Dicke b x s mm	Lochkreis-Durch-messer LK mm	Anzahl der Löcher n	Loch-Durch-messer d mm	Gewicht je Stück kg
30 x 6	118	4	9,5	0,49
30 x 6	128	4	9,5	0,52
30 x 6	139	4	9,5	0,58
30 x 6	151	4	9,5	0,63
30 x 6	165	4	9,5	0,69
35 x 6	182	8	11,5	0,87
35 x 6	191	8	11,5	0,94
35 x 6	200	8	11,5	0,98
35 x 6	219	8	11,5	1,08
35 x 6	241	8	11,5	1,20
35 x 6	265	8	11,5	1,32
35 x 6	292	8	11,5	1,44
40 x 8	332	8	11,5	2,13
40 x 8	349	8	11,5	2,27
40 x 8	366	8	11,5	2,39
40 x 8	405	8	11,5	2,66
40 x 8	448	12	11,5	2,93
40 x 8	497	12	11,5	3,30
40 x 8	551	12	11,5	3,64

Langlochflansch (FF)

Lang-loch Breite mm	Lang-loch Länge mm
10	20
12	25

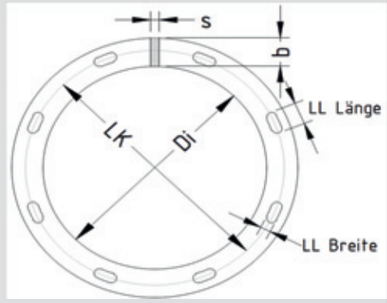

Die Verwendung von **Langlochflanschen** erleichtert die Montage durch eine gewisse Verdrehmöglichkeit und bietet gleichzeitig den Vorteil einer stabilen, dichten Verbindung.

Wir empfehlen den Einsatz insbesondere bei Rohrformstücken.

Flanschprofil, Lochkreis-Durchmesser und die Anzahl der Löcher entsprechen den Werten der DIN 24154 Teil 2.

Werksnorm

Flansch, Lochbild DIN 24154 Teil 2, Ausg. 1990

Standard-Flansch

Material: Edelstahl

Flansch zum Anschweissen
Festflansch (FF)

Flansch
für Rohrbauteile mit Bord
und losen (verdrehbaren)
Flanschen
Bördelflansch (BF)

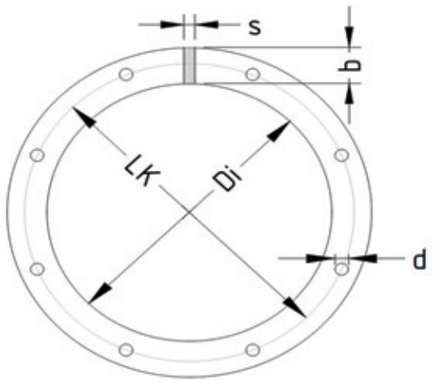

Nenn-weite DN	Rohr D außen mm	Wand-dicke t mm	FF Flansch-Durchmesser innen Di mm	BF Flansch-Durchmesser innen Di mm
560	563	2,0	564	567
	563	3,0	564	567
	563	4,0	564	-
600*	603	2,0	605	607
	603	3,0	605	607
	603	4,0	605	-
630	633	2,0	634	637
	633	3,0	634	637
	633	4,0	634	-
710	713	2,0	714	717
	713	3,0	714	717
	713	4,0	714	-
800	800	2,0	801	804
	800	3,0	801	804
	800	4,0	801	-
900	900	2,0	902	904
	900	3,0	902	904
	900	4,0	902	-
1000	1003	2,0	1005	1007
	1003	3,0	1005	1007
	1003	4,0	1005	-
1120	1123	2,0	1125	1127
	1123	3,0	1125	1127
	1123	4,0	1125	-
1250	1253	2,0	1255	1257
	1253	3,0	1255	1257
	1253	4,0	1255	-
1400	1403	2,0	1405	-
	1403	3,0	1405	-
	1403	4,0	1405	-
1600	1603	2,0	1605	-
	1603	3,0	1605	-
	1603	4,0	1605	-
1800	1803	2,0	1805	-
	1803	3,0	1805	-
	1803	4,0	1805	-
2000	2003	3,0	2005	-
	2003	4,0	2005	-

* DN 150, 300 und 600
sind Nennweiten
außerhalb der
früheren
DIN 24147 / 24151 / 24154.

Flansch, Lochbild DIN 24154 Teil 2, Ausg. 1990

Flansch-Profil Breite x Dicke b x s mm	Lochkreis-Durch-messer LK mm	Anzahl der Löcher n	Loch-Durch-messer d mm	Gewicht je Stück kg
50 x 8	629	16	14	5,90
50 x 8	665	16	14	6,31
50 x 8	698	16	14	6,59
50 x 8	775	16	14	7,38
50 x 8	861	24	14	8,16
50 x 8	958	24	14	9,16
50 x 8	1067	24	14	10,17
60 x 10	1200	32	18	16,89
60 x 10	1337	32	18	18,82
60 x 10	1475	32	18	21,04
60 x 10	1675	40	18	23,84
60 x 10	1875	40	18	26,80
60 x 10	2073	40	18	29,76

Langlochflansch (FF)

Lang-loch Breite mm	Lang-loch Länge mm
14	30
18	

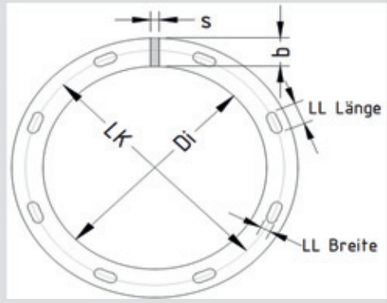

Die Verwendung von **Langlochflanschen** erleichtert die Montage durch eine gewisse Verdrehmöglichkeit und bietet gleichzeitig den Vorteil einer stabilen, dichten Verbindung.

Wir empfehlen den Einsatz insbesondere bei Rohrformstücken.

Flanschprofil, Lochkreis-Durchmesser und die Anzahl der Löcher entsprechen den Werten der DIN 24154 Teil 2.

Werksnorm

Blindflansch, Lochbild DIN 24154 Teil 2, Ausg. 1990

Material: Edelstahl

Lochbild
passend zu Flanschen
DIN 24154 Teil 2

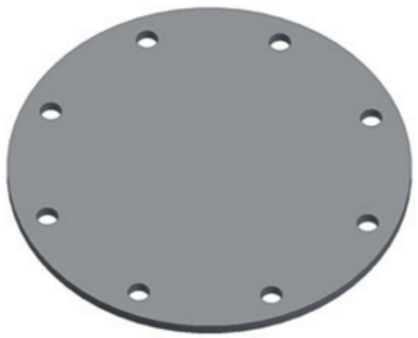

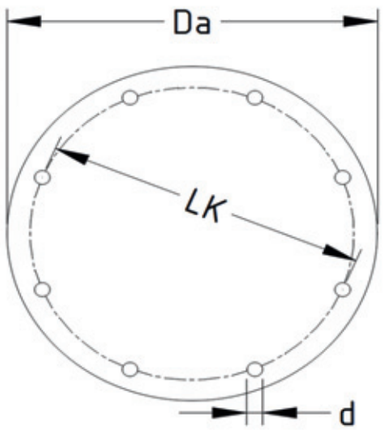

Nenn-weite DN
80
90
100
112
125
140
150*
160
180
200
224
250
280
300*
315
355
400
450
500
560
600*
630
710
800
900
1000
1120
1250
1400
1600
1800

* DN 150, 300 und 600
sind Nennweiten
außerhalb der
früheren
DIN 24147 / 24151 / 24154.

** Blindflansche DN 80 - 500 mit 1 Handgriff,
Blindflansche DN 560 - 1800 mit 2 Handgriffen.

Blindflansch, Lochbild DIN 24154 Teil 2, Ausg. 1990

Blindflansch-Durchmesser außen Da mm (ca.)	Lochkreis-Durch-messer LK mm	Anzahl der Löcher n	Loch-Durch-messer d mm	Blech-dicke t mm	Gewicht je Stück kg
145	118	4	9,5	6,0	0,75
150	128	4	9,5	6,0	0,83
165	139	4	9,5	6,0	0,97
175	151	4	9,5	6,0	1,12
190	165	4	9,5	6,0	1,29
211	182	8	11,5	6,0	1,61
225	191	8	11,5	6,0	1,82
239	200	8	11,5	6,0	1,93
251	219	8	11,5	6,0	2,29
275	241	8	11,5	6,0	2,76
297	265	8	11,5	6,0	3,22
326	292	8	11,5	6,0	3,77
361	332	8	11,5	8,0	6,02
385	349	8	11,5	8,0	6,74
398	366	8	11,5	8,0	7,37
438	405	8	11,5	8,0	8,98
484	448	12	11,5	8,0	10,86
534	497	12	11,5	8,0	13,46
584	551	12	11,5	8,0	16,17
664	629	16	14	8,0	21,59
705	665	16	14	8,0	24,36
734	698	16	14	8,0	26,42
814	775	16	14	8,0	32,53
901	861	24	14	8,0	39,81
1002	958	24	14	8,0	49,29
1105	1067	24	14	8,0	59,99
1245	1200	32	18	10,0	94,92
1375	1337	32	18	10,0	115,92
1525	1475	32	18	10,0	142,74
1725	1675	40	18	10,0	182,65
1925	1875	40	18	10,0	227,66

Flachdichtung, Lochbild DIN 24154 Teil 2, Ausg. 1990

Material: s. unten

Dichtung
für Rohrbauteile mit
angeschweißten Flanschen
(FF)

(nicht verwendbar für
Rohrbauteile mit Bord und
losen Flanschen)

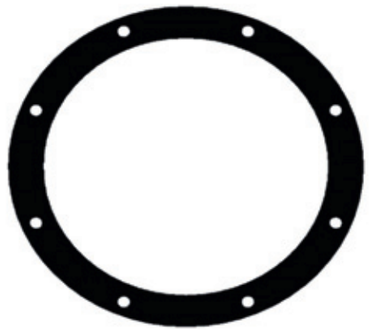

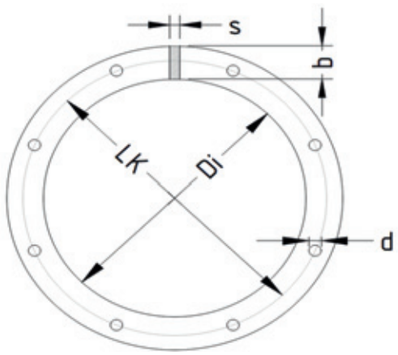

FF

Nenn-weite DN	Durchmesser innen Di mm	Durchmesser außen ca. mm
80	85	145
90	90	150
100	105	165
112	115	175
125	130	190
140	141	211
150	155	225
160	169	239
180	181	251
200	205	275
224	227	297
250	256	326
280	281	361
300	305	385
315	318	398
355	358	438
400	404	484
450	454	534
500	504	584
560	564	664
600	605	705
630	634	734
710	714	814
800	801	901
900	902	1002
1000	1005	1105
1120	1125	1245
1250	1255	1375
1400	1405	1525
1600	1605	1725
1800	1805	1925
2000	2005	2125

Material:

A)
Material EPDM 65° Shore, 3 mm, dick,
verwendbar bis max. 120°C,
beständig gegen:
Ozon, Säure, Alkalien, heisses Wasser

B)
Material NBR 70° Shore, 3 mm, dick,
verwendbar bis max. 120°C,
beständig gegen:
Öl, Fett, Benzin

Flachdichtung

Profil Breite x Dicke b x s mm	Lochkreis-Durch-messer LK mm	Anzahl der Löcher n	Loch-Durch-messer d mm	Gewicht je Stück kg
30 x 3	118	4	9,5	0,04
30 x 3	128	4	9,5	0,04
30 x 3	139	4	9,5	0,05
30 x 3	151	4	9,5	0,05
30 x 3	165	4	9,5	0,05
35 x 3	182	8	11,5	0,07
35 x 3	191	8	11,5	0,07
35 x 3	200	8	11,5	0,08
35 x 3	219	8	11,5	0,09
35 x 3	241	8	11,5	0,09
35 x 3	265	8	11,5	0,11
35 x 3	292	8	11,5	0,12
40 x 3	332	8	11,5	0,15
40 x 3	349	8	11,5	0,16
40 x 3	366	8	11,5	0,17
40 x 3	405	8	11,5	0,18
40 x 3	448	12	11,5	0,20
40 x 3	497	12	11,5	0,23
40 x 3	551	12	11,5	0,25
50 x 3	629	16	14	0,35
50 x 3	665	16	14	0,38
50 x 3	698	16	14	0,39
50 x 3	775	16	14	0,44
50 x 3	861	24	14	0,49
50 x 3	958	24	14	0,55
50 x 3	1067	24	14	0,61
60 x 3	1200	32	18	0,81
60 x 3	1337	32	18	0,90
60 x 3	1475	32	18	1,01
60 x 3	1675	40	18	1,14
60 x 3	1875	40	18	1,28
60 x 3	2073	40	18	1,42

Bördeldichtring

Material: s. unten

Bördeldichtring
für Rohrbauteile mit Bord
und losen Flanschen
(BF)

nur für trockene Luft verwendbar.

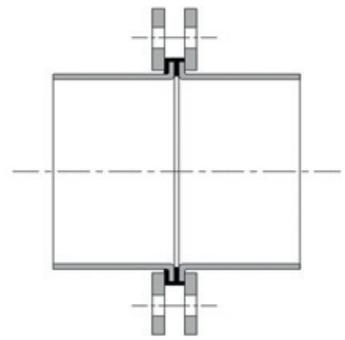

Darstellung: Einbausituation

Material:

A)
Material EPDM,
verwendbar bis max. 120°C

B)
Material Silikon,
verwendbar bis max. 200°C

Alternative:

für Rohrbauteile mit angeschweißten Flanschen (FF):

Glasfaser - Dichtschnur

verwendbar bis max. 250°C;
nur für trockene Luft,
nicht verwendbar für feuchte Luft bzw.
bei hohem Kondensatanfall.
Klebstoff = montageseits zu stellen.

Runde Schnur, 6 mm dick
für Flansche DN 80 - 500

Runde Schnur, 8 mm dick
für Flansche DN 560 - 2000

Keramikfaser - Dichtschnur

verwendbar bis max. 1000°C;
nur für trockene Luft,
nicht verwendbar für feuchte Luft bzw.
bei hohem Kondensatanfall.
Klebstoff = montageseits zu stellen.

Preise auf Anfrage.

Reinigungsrohr

Reinigungsöffnung : Reinigungsklappe*

Öffnen ohne Werkzeug

Material: Edelstahl

Darstellung: Rohr mit Reinigungsklappe

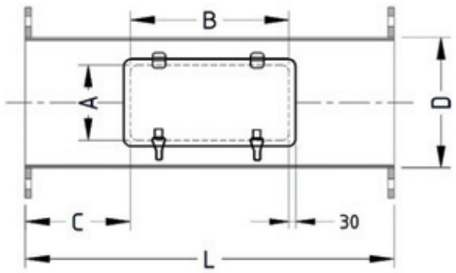

Nennweite Rohr DN	Maß A (Bogenmaß) mm	Maß B mm
80 - 125	100	260
140 - 180	150	260
200 - 300	215	260
315 - 450	310	340
500 - 1250	400	340

*** Reinigungsklappen sind bei Absaug- bzw. Rohgasleitungen mit staub- oder spänebelasteter Abluft zu bevorzugen.**

Die Reinigungsklappen werden innen "aufgefüttert", d.h. der aus dem Rohr herausgetrennte Ausschnitt wird wieder in den klappbaren Deckel eingeschweißt. Dadurch erreicht man eine möglichst glatte Rohrwand im Inneren des Rohres.

Die Abdichtung erfolgt mit einer eingeklebten Zellkautschuk-Dichtung (bis 100°C beständig).

Sonderausführung:
Reinigungsklappen in größerer / kleinerer Ausführung bzw. nach Kundenzeichnung sind möglich.

Bitte beachten Sie:

Bei Reinigungsrohren von 500 und 1000 mm Länge wird die Reinigungsöffnung standardmässig mittig angeordnet.
Bei längeren Rohren oder Fixlängen bzw. beim Einbau in Formteile, muß bei Bestellungen das Abstandsmaß zum Flansch " C " angegeben werden.

Ausrichtung der Reinigungsklappen im Rohrsystem: waagerecht oder leicht nach oben weisend.

Reinigungsrohr

Reinigungsöffnung : Revisionsdeckel**

Öffnen ohne Werkzeug

Material: Edelstahl

Darstellung: Rohr mit Revisionsdeckel

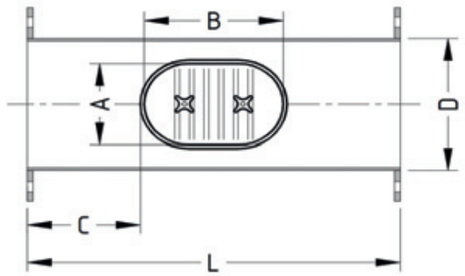

Nennweite Rohr DN	Maß A (Bogenmaß) mm	Maß B mm
80 - 125	76	182
140 - 250	97	200
280 - 355	194	298
400 - 900	290	400
1000 - 1250	390	496

**** Revisionsdeckel sind vorzugsweise für Luft- bzw. Reingasleitungen zu verwenden, da die Deckel etwas in das Rohrinnere überstehen.**

Revisionsdeckel sind bis 70°C temperaturbeständig.
Abdichtung mit Polyethylenschaumdichtung,
Sterngriffe aus Polyamid.

Sonderausführung:
Temperaturbeständig bis 200°C,
mit Keramikfaserdichtung und Metallgriffen.

Bitte beachten Sie:

Bei Reinigungsrohren von 500 und 1000 mm Länge wird die Reinigungsöffnung standardmässig mittig angeordnet.
Bei längeren Rohren oder Fixlängen bzw. beim Einbau in Formteile, muß bei Bestellungen das Abstandsmaß zum Flansch " C " angegeben werden.

Ausrichtung der Revisionsdeckel im Rohrsystem: waagerecht oder leicht nach oben weisend.

Kopier- / Scanvordrucke, Massblätter für Anfragen und Bestellungen

Sehr geehrte Kundin,
sehr geehrter Kunde,

auf den nachfolgenden Seiten finden Sie Massblätter,
die Ihnen Anfragen und Bestellungen
erleichtern sollen.

Bitte tragen Sie die entsprechenden Angaben in die jeweiligen Tabellen ein
und senden Sie uns diese als Scan

per Mail an: info@schnell-rohre.de

Produktkatalog / Massblätter als PDF

… können Sie auch von unserer Homepage herunterladen:

www.schnell-rohre.de

Rechtsklausel:
Alle in diesem Katalog aufgeführten (Bild-) Informationen, wie z.B. Werkstoffe, Grössen-, Material- und Gewichtsangaben wurden sorgfältig geprüft und zusammengestellt.
Vorsorglich weisen wir aber darauf hin, dass wir keine Gewähr für die Richtigkeit dieser Informationen übernehmen.

Wir behalten uns das Recht vor, Änderungen der Konstruktion sowie Preisänderungen ohne Vorankündigung vorzunehmen, sofern wir dies für erforderlich halten.
Es gelten unsere Verkaufs- und Lieferbedingungen.

Allgemeine Verkaufs- und Lieferbedingungen

I. Allgemeines

1. Unsere Angebote sind stets freibleibend. Der Liefervertrag kommt in jedem Fall erst durch unsere schriftliche Auftragsbestätigung zustande. Sämtliche - auch die zukünftigen - Lieferungen und Leistungen erfolgen ausschliesslich auf der Basis der nachstehenden Verkaufs- und Lieferbedingungen
   Entgegenstehenden Einkaufsbedingungen des Käufers widersprechen wir ausdrücklich. Diese werden auch dann nicht anerkannt, wenn wir ihnen nicht nochmals nach Eingang bei uns widersprechen

2. Abschlüsse und Vereinbarungen, insbesondere mündliche Nebenabreden unserer Verkaufsangestellten und sonstigen Beauftragten, werden erst nach unserer schriftlichen Bestätigung für uns bindend

Allgemeine Verkaufs- und Lieferbedingungen (Forts.)

II. Preise und Zahlungsbedingungen

1. Die Preise verstehen sich ab Werk, zuzüglich Fracht, Verpackung und Mehrwertsteuer.

2. Unsere Rechnungen sind zahlbar innerhalb von 30 Tagen nach Rechnungsdatum netto, ohne jeden Abzug.
   Nach Ablauf von 30 Tagen nach Rechnungsdatum sind wir berechtigt, Verzugszinsen zu berechnen.
   Die Geltendmachung eines weiteren Verzugsschadens bleibt vorbehalten.

3. Bei grösseren Auftragsvolumen können wir Vorauszahlungen oder der erbrachten Teilleistung entsprechende Abschlagszahlungen verlangen.
4. Alle unsere Forderungen werden sofort fällig, wenn Zahlungsbedingungen durch den Besteller nicht eingehalten oder uns Umstände bekannt werden, die geeignet sind, die Kreditwürdigkeit des Bestellers zu mindern.
   Wir sind berechtigt, in diesen Fällen für noch ausstehende Lieferungen Vorauszahlungen oder Sicherheitsleistungen zu verlangen.

III. Lieferungen und Liefertermine

1. Die Lieferfristen werden nach pflichtgemässem Ermessen als annähernd angegeben.
   Sie beginnen mit dem Datum unserer Auftragsbestätigung, nach vollständiger Klarstellung der Einzelheiten des Auftrages.

2. Ereignisse höherer Gewalt berechtigen uns, die Lieferfrist um die Dauer der Behinderung zu verlängern oder wegen des noch nicht erfüllten Teils vom Vertrag ganz oder teilweise zurück zu treten.

3. Wir sind berechtigt, Teillieferungen vorzunehmen.

4. Mit Verlassen des Lieferwerkes oder Lagers geht die Gefahr auf den Käufer über.
   Dies gilt auch für den Fall eines zufälligen Unterganges und der zufälligen Verschlechterung.

5. Ist die Ware versandbereit und verzögert sich die Versendung oder die Abnahme durch Gründe, die wir nicht zu vertreten haben, so geht die Gefahr mit dem Zugang der Anzeige der Versandbereitschaft beim Käufer auf diesen über.

6. Wird versandbereit gemeldete Ware nicht unverzüglich abgerufen, sind wir berechtigt, sie auf Kosten und Gefahr des Käufers selbst zu lagern oder in ein Speditions- oder Lagerhaus einzulagern.

IV. Eigentumsvorbehalt

1. Die von uns gelieferten Waren (Vorbehaltsware) bleiben unser Eigentum, bis zur Erfüllung sämtlicher, auch zukünftig entstehender Forderungen aus der Geschäftsverbindung.
   Erfolgt die Bezahlung mit Scheck oder Wechseln, erlischt die Forderung erst mit deren vollständiger Einlösung.

2. Be- und Verarbeitung der Vorbehaltsware erfolgt für uns als Hersteller im Sinne von § 950 BGB, ohne uns zu verpflichten.
   Bei Verarbeitung, Verbindung und Vermischung der Vorbehaltsware mit anderen Waren durch den Käufer steht uns das Miteigentum an der neuen Sache zu.
   Erlischt unser Eigentum durch Verbindung oder Vermischung, überträgt der Käufer uns bereits jetzt die ihm zustehenden Eigentumsrechte an dem neuen Bestand oder der Sache im Umfang des Rechnungswertes der Vorbehaltsware und verwahrt diese unentgeltlich für uns.

3. Der Käufer ist zur Weiterveräusserung der Vorbehaltsware im normalen Geschäftsbetrieb unter der Voraussetzung berechtigt, dass die Forderungen aus der Weiterveräusserung auf uns übergehen.

V. Erfüllungsort / Rechtsklausel

1. Erfüllungsort für Lieferung und Zahlung ist Burbach, Gerichtsstand Siegen.

2. Die Vertragsbedingungen unterliegen dem Recht der Bundesrepublik Deutschland.

3. Sollten einzelne Bestimmungen dieser Verkaufs- und Lieferbedingungen unwirksam sein, wird hierdurch die Wirksamkeit der übrigen Bestimmungen nicht berührt.

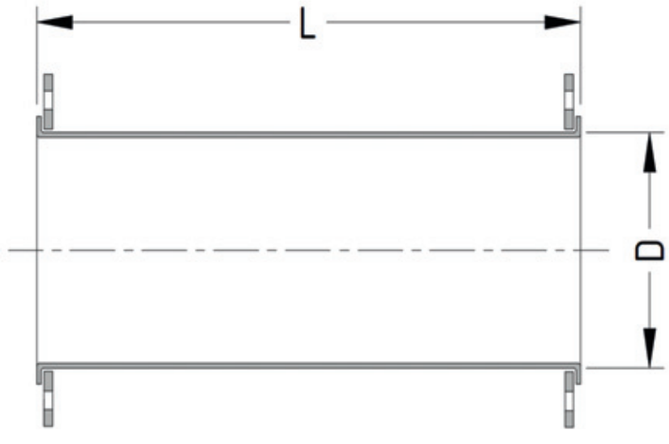

Rohr

Anfrage / Bestellung

Absender:

Pos.	Stück	D aussen	Dicke	Länge L	Bemerkungen (Werkstoff, Flanschen, Oberflächenbehandlung)

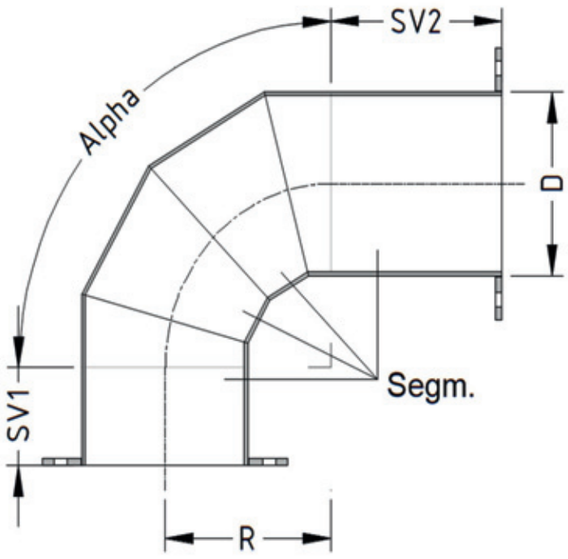

Segmentbogen

Anfrage / Bestellung

Absender

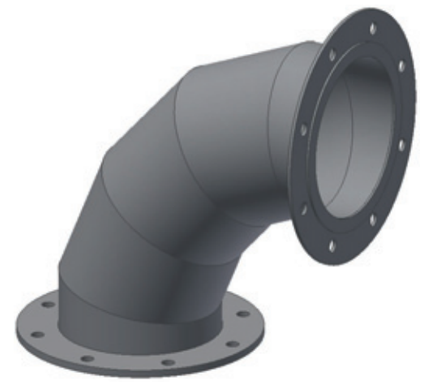

							Seitenverlängerung		
				Winkel	Radius	Anzahl	*optional*		
Pos.	Stück	D aussen	Dicke	Alpha	R	Segm.	SV1	SV2	Bemerkungen (Werkstoff, Flanschen, Oberflächenbehandlung)

Arnold Schnell Rohrleitungsbau GmbH • D-57299 Burbach • info@schnell-rohre.de

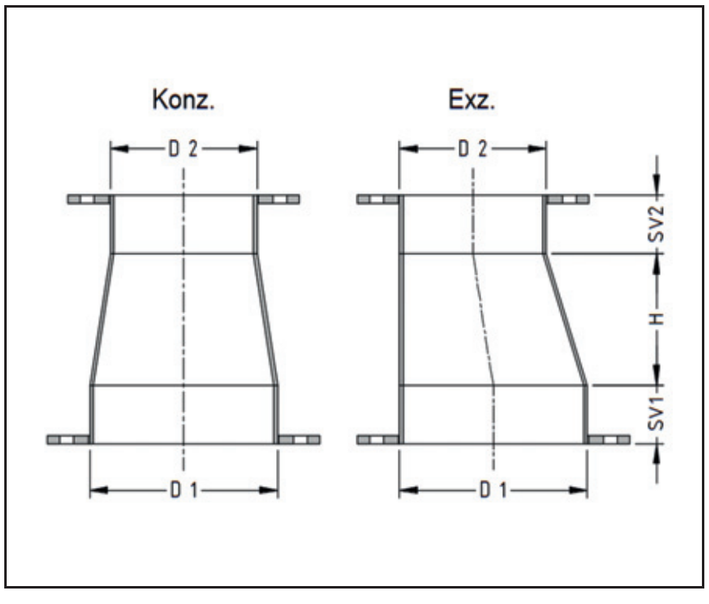

Reduzierstück

konzentrisch / exzentrisch

Anfrage / Bestellung

Absender:

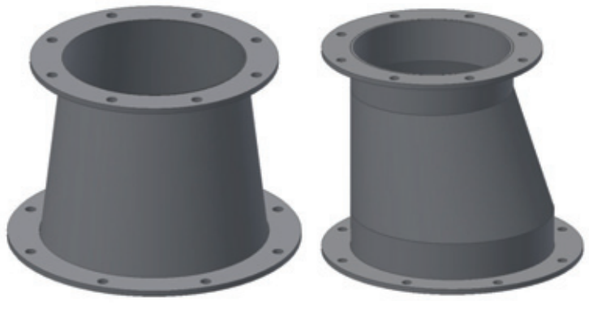

							Seitenverlängerung		
					Höhe	Variante	*optional*		
Pos.	Stück	D1 aussen	D2 aussen	Dicke	H	konz. / exz.	SV1	SV2	Bemerkungen (Werkstoff, Flanschen, Oberflächenbeh.)

Arnold Schnell Rohrleitungsbau GmbH • D-57299 Burbach • info@schnell-rohre.de

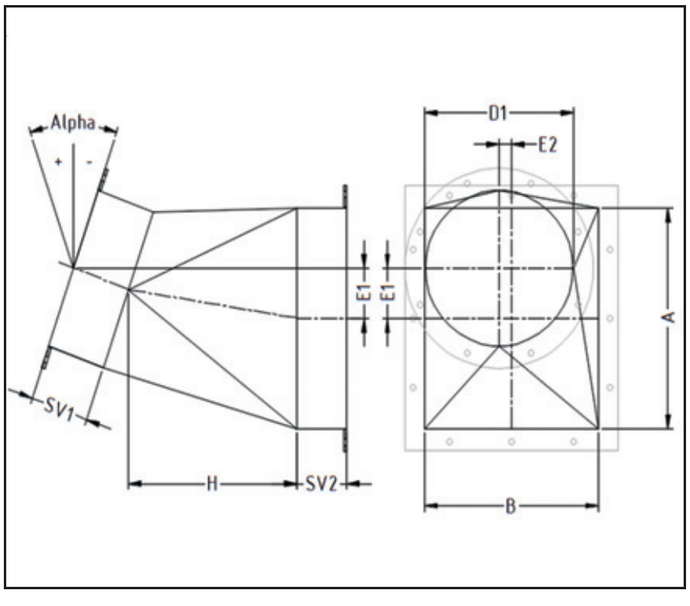

Übergangsstück

rund auf eckig

Anfrage / Bestellung

Absender:

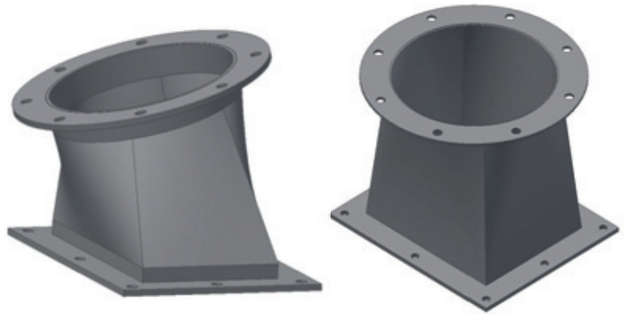

								Versatz		Seitenverlängerung		
						Höhe	Winkel	*optional*		*optional*		
Pos.	Stück	D1 aussen	A aussen	B aussen	Dicke	H	Alpha	E1	E2	SV1	SV2	Bemerkungen (Werkstoff, Flansche, Oberflächenbeh.)

Arnold Schnell Rohrleitungsbau GmbH • D-57299 Burbach • info@schnell-rohre.de

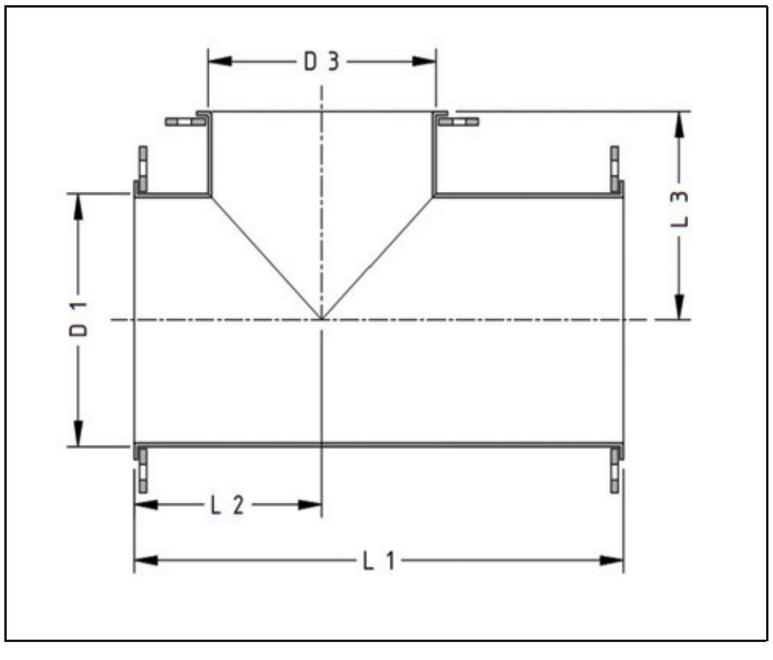

Schnell

T-Stück

Anfrage / Bestellung

Absender:

Pos.	Stück	D1 aussen	D3 aussen	Dicke	L1	L2	L3	Bemerkungen (Werkstoff, Flanschen, Oberflächenbehandlung)

Arnold Schnell Rohrleitungsbau GmbH • D-57299 Burbach • info@schnell-rohre.de

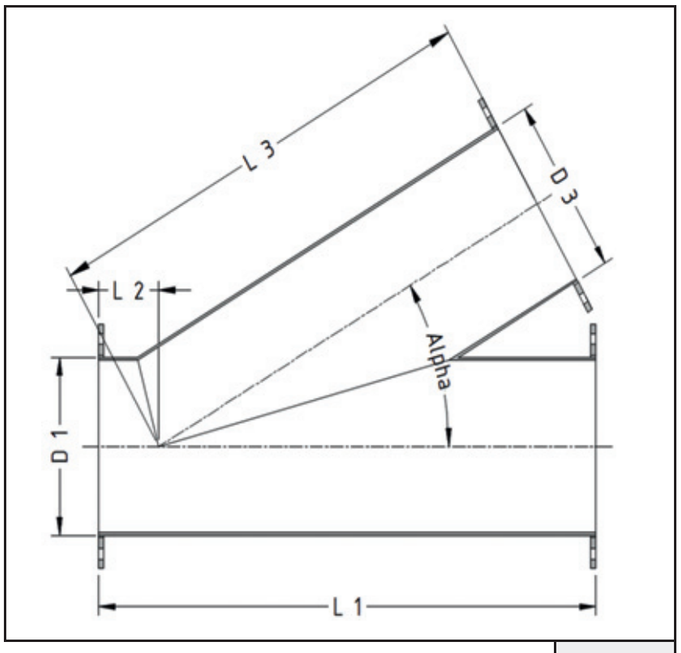

Schnell

Abzweig

gerade

Anfrage / Bestellung

Absender:

					Winkel				
Pos.	Stück	D1 aussen	D3 aussen	Dicke	Alpha	L1	L2	L3	Bemerkungen (Werkstoff, Flanschen, Oberflächenbehandlung)

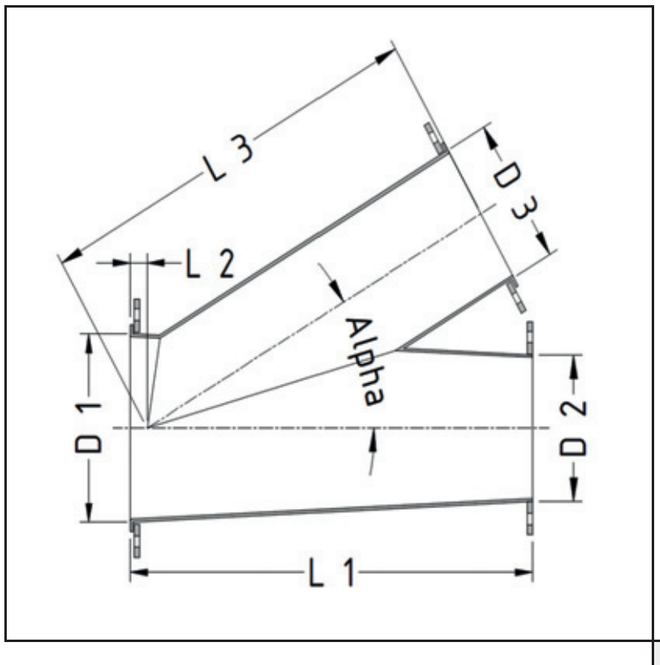

Schnell

Abzweig

konisch

Anfrage / Bestellung

Absender:

Pos.	Stück	D1 aussen	D2 aussen	D3 aussen	Dicke	Winkel Alpha	L1	L2	L3	Bemerkungen (Werkstoff, Flanschen, Oberflächenbeh.)

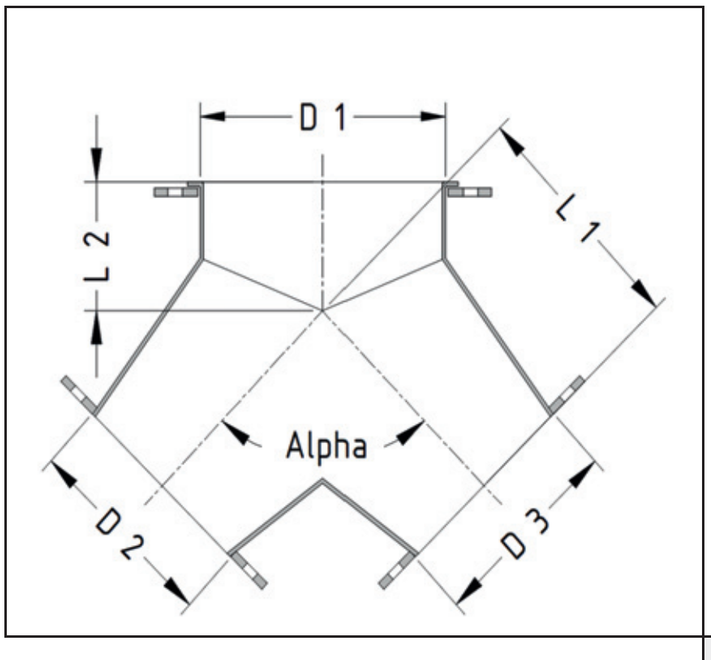

Schnell

Hosenstück

Anfrage / Bestellung

Absender:

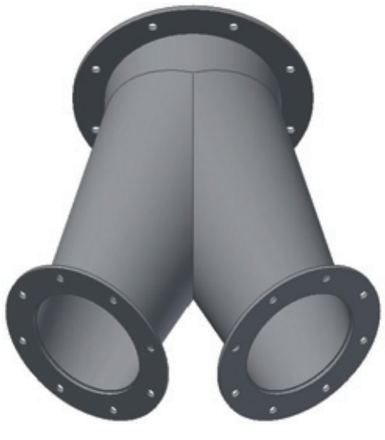

Pos.	Stück	D1 aussen	D2 aussen	D3 aussen	Dicke	Winkel Alpha	L1	L2	Bemerkungen (Werkstoff, Flanschen, Oberflächenbehandlung)

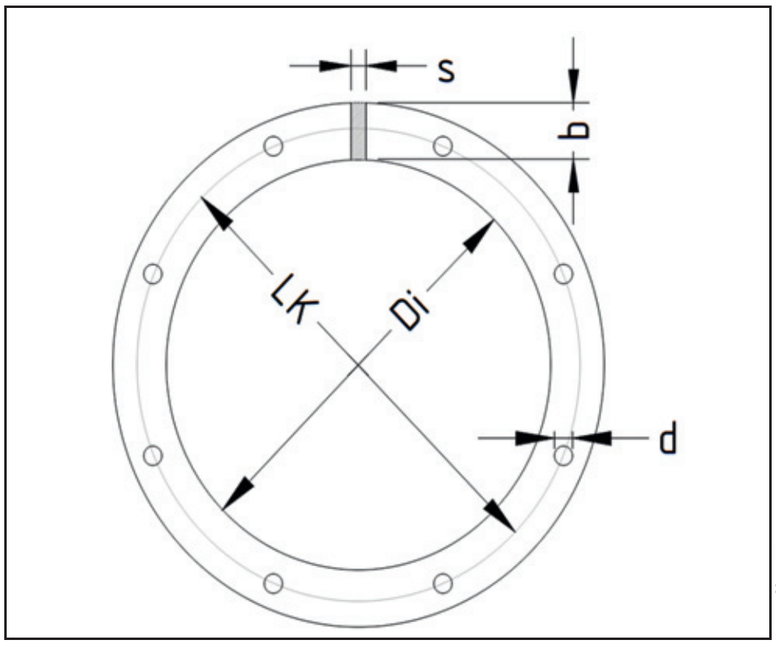

Flansch

Anfrage / Bestellung

Absender:

b: Flanschbreite
s: Flanschdicke
LK: Lochkreis-Durchmesser
n: Anzahl der Löcher
d: Loch-Durchmesser

Pos.	Stück	D innen	b	s	LK	n	d	Bemerkungen (Werkstoff, Oberflächenbehandlung)

Notizen

Rohrsysteme für lufttechnische Anlagen

Arnold Schnell Rohrleitungsbau GmbH

Carl-Benz-Str. 42
D-57299 Burbach

Tel. +49 (0) 2736 4963 - 0
Fax +49 (0) 2736 4963 - 30

E-Mail info@schnell-rohre.de
Internet www.schnell-rohre.de